Terrace heater

Terrassvärmare / Terrassevarmer / Terrassenheizstrahler / Terassilämmitin

TELESCOPE

ENG SE NO DE FI

Thank you for choosing to purchase a product from Rusta!

Read through the entire manual before installation and use!

Terrace heater, Telescope

Read the user manual carefully to make sure that the product is assembled, used and maintained correctly, as described in the instructions in this user manual. Keep the user manual for future reference.

NOTE! See assembly instruction on page 20.

SAFETY INSTRUCTIONS

- The terrace heater is intended for household and outdoor use only.
- Connect only to a grounded outlet.
- There must be at least 50 cm of free space above the terrace heater and at least 100 cm of free space at the side of the terrace heater.
- Handle the terrace heater with care. It must not vibrate and must stand steady.
- The heating element of the terrace heater becomes hot when the terrace heater is switched on and remains so for a while after switching off. Do not touch the heating element! Remove the power plug from the socket and wait until the heating element has cooled down before touching it.
- WARNING: In order to avoid overheating, do not cover the heater.
- Due to the risk of fire, do not fit or place the terrace heater close to flammable objects, such as curtains. Make sure that no combustible material – such as curtains, tents, flags, cling film, etc. – covers or interferes with the appliance as a result of wind or other environmental effects.
- Do not wrap the power cable around the terrace heater.
- All repairs must be carried out by an authorised service workshop.
- Do not place the terrace heater below or close to the electrical socket.
- Do not use timers, programmers or any other equipment that automatically switches on the terrace heater. There is a risk of fire if the terrace heater is covered or in the wrong place.
- Never use the heater if the lamp shows any indication of damage.
- This appliance can be used by children aged from 8 years and above and persons with reduced physical, sensory or mental capabilities or lack of experience and knowledge if they have been given supervision or instruction concerning use of the appliance in a safe way and understand the hazards

involved. Children shall not play with the appliance. Cleaning and user maintenance shall not be made by children unless they are older than 8 and supervised.

- The terrace heater and power cable must always be placed out of the reach of children below the age of 8.
- The terrace heater is intended for household use. It must not be used on building sites, or in greenhouses, stables and other places filled with flammable dust.
- Do not use the terrace heater:
  - near water, e.g. swimming pools or showers,
  - in dusty environments, where there is steam or in the vicinity of gases,
  - as a towel rail, or to dry clothes,
  - for heating a sauna or other areas,
  - when rearing animals.
- Check to ensure that the correct mains voltage is used. Refer to the rating label of the product.
- Never use the product in the vicinity of heat sources.
- Use the product only for its intended purpose.
- Use only the accessories supplied.
- The mains cable should be checked regularly. Never use the product if the mains cable or plug is damaged.
- If the supply cord is damaged, it should be replaced by supplier, retailer, it's service agent or a similarly qualified person in order to avoid a hazard.
- Protect yourself against electric shock. Do not dip the power cable, plug or product in water or any other liquid.
- Never place the mains cable over hot surfaces, sharp edges or corners.
- Never disconnect the product from the mains by pulling on the main cable. Always pull out the plug.
- Switch off and unplug the product from the socket whenever the product is not in use.
- Do not hold onto the power cable when carrying or moving the product.

WARNING!
Do not cover!

WARNING!
If these instructions are not followed, an accident may lead to serious personal injury or property damage.

- Extra protection is recommended by installing a ground fault circuit interrupter.
- Do not immerse the terrace heater in water when cleaning.
- Connect the terrace heater to a grounded outlet that is visible and easily accessible.

MAINTENANCE AND CLEANING

- Remove the power plug from the socket and allow the heater to cool down before cleaning.
- Wipe the surface using a soft, slightly damp cloth. Never use strong cleaning agents.
- Do not immerse the heater in water when cleaning.
- Over time the reflector becomes dusty and must be taken to an authorised service workshop for cleaning.

STORAGE

If the heater will not be used for a long period of time, it should be stored in a cool, dry and dust-free place. We recommend that you store the heater in its original packaging.

TECHNICAL DATA

Voltage	230 V~50 Hz
Output modes	650W / 1350 W / 2000 W
Enclosure class	IPX4
Number of heating element	3
Heating element type	Quartz
Length power cable	1.8 m
Dimensions	470 x 470 x 1200 - 2100 mm (LxWxH)
Weight	9.3 kg
Certification	CE

RIGHT OF COMPLAINT

By law the product must be returned to the place of purchase along with the original receipt in the event of a complaint. The user is liable for any damage to the product that is caused by not using the product for its intended purpose or by not following this user manual correctly. The right of complaint will not apply in these instances.

INFORMATION ABOUT HAZARDOUS WASTE

Used products should be handled separately from household waste. They should be taken for recycling in accordance with local rules for waste management.

Tack för att du valt att köpa en produkt från Rusta!

Läs igenom hela bruksanvisningen innan montering och användning!

Terassvärmare, Teleskop

Läs bruksanvisningen noggrant och se till att produkten installeras, används och underhålls på rätt sätt enligt instruktionerna. Spara bruksanvisningen för senare bruk.

OBS! Se monteringsanvisningen på sidan 20.

SÄKERHETSFÖRESKRIFTER

- Terrassvärmaren är endast avsedd för hushålls- och utomhusbruk.
- Anslut endast till ett jordat eluttag.
- Det måste finnas minst 50 cm fritt utrymme ovanför terrassvärmaren samt minst 100 cm fritt utrymme bredvid terrassvärmaren.
- Handskas varsamt med terrassvärmaren. Den får inte vibrera och måste stå stadigt.
- Terrassvärmarens värmeelement blir varmt när terrassvärmaren är påslagen och även en stund efter avstängning. Rör inte vid värmeelementet! Dra ut stickproppen ur eluttaget och vänta till värmeelementet har svalnat innan du rör vid det.
- VARNING: Täck inte över värmaren – risk för överhettning.
- På grund av risk för brand, montera inte och placera inte terrassvärmaren nära lättantändliga föremål, t ex gardiner. Var uppmärksam så att inget brännbart material på grund av vind eller annan miljöpåverkan övertäcker eller hindrar apparaten, såsom gardiner, tält, flaggor, plastfolie etc.
- Vira inte elkabeln runt terrassvärmaren.
- Alla reparationer måste utföras av en auktoriserad serviceverkstad.

VARNING!
Terrassvärmaren får ej övertäckas!

VARNING!
Om föreskriften inte efterföljs kan en olycka leda till allvarlig person- eller egendomsskada.

- Placera inte terrassvärmaren under eller nära eluttaget.
- Använd inte timer, programmering och annan utrustning som automatiskt startar terrassvärmaren. Det finns risk för brand om terrassvärmaren är övertäckt eller felplacerad.
- Använd inte värmaren om lampan visar tecken på skada.
- Denna apparat får användas av barn från 8 år och uppåt samt av personer med fysiska eller mentala funktionshinder, eller personer som saknar erfarenhet och kunskaper, om de använder apparaten under överinseende av en vuxen eller om de fått instruktioner om användningen så att de kan använda den på ett säkert sätt, och vet vilka risker användningen medför. Barn får inte leka med apparaten. Låt inte barn under 8 år rengöra eller utföra normalt underhåll på apparaten utan en vuxens överinseende.
- Terrassvärmaren och dess elkabel ska alltid placeras utom räckhåll för barn under 8 år.
- Terrassvärmaren är avsedd för användning i hushåll. Den får inte användas på byggen, i växthus, i stall och på platser fyllda med lättantändligt damm.
- Använd inte terrassvärmaren:
  - nära vatten, t.ex. swimmingpool eller dusch,
  - i dammiga miljöer, i ånga eller i närheten av gaser,
  - som kläd- och handdukstork,
  - för uppvärmning av bastu och andra utrymmen,
  - vid uppfödning av djur.
- Kontrollera att rätt nätspänning används. Se uppgifterna på produktens märkskylt.
- Använd aldrig produkten i närheten av värmekällor.
- Använd endast produkten till det den är avsedd för.
- Använd endast medföljande tillbehör.
- Nätsladden bör regelbundet kontrolleras. Använd aldrig produkten om nätsladden eller stickproppen är skadad.
- Om strömkabeln skadas ska den bytas av leverantör, återförsäljare, återförsäljarens servicerepresentant eller annan behörig person för att undvika fara.
- Skydda dig mot elstöt. Doppa inte elkabeln, stickproppen eller produkten i vatten eller annan vätska.
- Placera aldrig nätsladden över heta ytor, skarpa kanter eller hörn.
- Koppla aldrig bort produkten från elnätet genom att dra i nätsladden, dra alltid i stickproppen.
- Stäng av produkten och dra ut stickproppen ur eluttaget när produkten inte används.

- Håll inte i elkabeln när du bär/flyttar produkten.
- Vi rekommenderar att en jordfelsbrytare installeras som extra skydd.
- Sänk inte terrassvärmaren i vatten vid rengöring.
- Anslut terrassvärmaren till ett jordat eluttag som är synligt och lättillgängligt.

UNDERHÅLL OCH RENGÖRING

- Dra ut stickproppen ur eluttaget och låt värmaren kallna innan du rengör värmaren.
- Torka av ytan med en mjuk, lätt fuktad trasa. Använd aldrig starka rengöringsmedel.
- Sänk inte värmaren i vatten vid rengöring.
- Reflektorn blir med tiden dammig och måste lämnas för rengöring till en auktoriserad serviceverkstad.

FÖRVARING

Om värmaren inte kommer att användas under en längre tid, förvara den på en sval, torr och dammfri plats. Vi rekommenderar att värmaren förvaras i sin originalförpackning.

TEKNISK DATA

Spänning	230 V~50 Hz
Effektlägen	650W / 1350 W / 2000 W
Skyddsklass	IPX4
Värmeelement antal	3 st
Värmeelement typ	Quartz
Elkabellängd	1,8 m
Mått	470 x 470 x 1200 - 2100 mm (LxBxH)
Vikt	9,3 kg
Certifiering	CE

REKLAMATIONSRÄTT

Enligt gällande lag ska produkten vid reklamation lämnas in på inköpsstället och originalkvitto bifogas. Användaren är ansvarig för eventuella skador på produkten om produkten använts till ändamål den inte är avsedd för eller om bruksanvisningen inte följts. Reklamationsrätten gäller i sådant fall inte.

INFORMATION OM MILJÖFARLIGT AVFALL
Uttjänt produkt ska hanteras separat från hushållsavfall och lämnas in för återvinning enligt lokala regler för avfallshantering.

Takk for at du valgte å kjøpe et produkt fra Rusta!

Les gjennom hele bruksanvisningen før installasjon og bruk!

Terrassevarmer, Teleskop

Les bruksanvisningen nøye og sørg for at produkten monteres, brukes og vedlikeholdes riktig i henhold til instruksjonene. Ta vare på bruksanvisningen for fremtidig bruk.

OBS! Se monteringsanvisningen på side 20.

SIKKERHETSFORSKRIFTER

- Denne terrassevarmeren er bare beregnet til utendørsbruk i husholdninger.
- Må kun kobles til en jordet stikkontakt.
- Det må være minst 50 cm klaring over og minst 100 cm klaring ved siden av terrassevarmeren.
- Håndter terrassevarmeren varsomt. Den må ikke vibrere og må stå stødig.
- Terrassevarmerens varmeelement blir varmt når terrassevarmeren er slått på, og forblir varmt selv en stund etter at den slås av. Ikke rør varmeelementet! Trekk ut støpselet i stikkontakten og vent til varmeelementet har kjølt seg ned før du berører den.
- ADVARSEL: Varmeren må ikke tildekkes. Det kan føre til overoppheting.
- På grunn av fare for brann må terrassevarmeren ikke monteres i nærheten av brennbare gjenstander, som for eksempel gardiner. Pass på at ingen brennbare materialer som f.eks. gardiner, telt, flagg, plastfolie, etc. dekker til apparatet på grunn av vind.
- Ikke vikle strømledningen rundt terrassevarmeren.
- Alle reparasjoner må utføres av en autorisert servicetekniker.
- Ikke plasser terrassevarmeren under eller nær stikkontakten.

ADVARSEL!
Terrassevarmeren må ikke dekkes over!

ADVARSEL!
Dersom instruksjonene ikke følges kan det føre alvorlig skade på person eller eiendom.

- Ikke bruk tidsur, programmering og annet utstyr som automatisk starter terrassevarmeren. Det er fare for brann dersom terrassevarmeren er tildekket eller feilplassert.
- Varmeren må ikke brukes hvis lampen er skadet.
- Dette apparatet kan brukes av barn fra 8 år og oppover og av personer med reduserte fysiske, sensoriske eller mentale evner eller manglende erfaring og kunnskap dersom de er under tilsyn eller har fått instruksjoner om sikker bruk av apparatet og forstår hvilke farer som kan oppstå. Barn skal ikke leke med apparatet. Barn skal ikke utføre rengjøring og vedlikehold med mindre de er eldre enn 8 år og under tilsyn.
- Terrassevarmeren og den elektriske kabelen skal alltid oppbevares utilgjengelig for barn under 8 år.
- Terrassevarmeren er beregnet for bruk i husholdninger. Den kan ikke brukes på byggeplasser, i veksthus, i stall og på steder fyllt med brennbar støv.
- Ikke bruk terrassevarmeren
  - nær vann, f.eks. svømmebasseng eller dusj,
  - i støvete omgivelser, i damp eller i nærheten av gasser,
  - som kles- eller håndklestativ,
  - or oppvarming av badstue og andre områder,
  - for oppdrett av dyr.
- Kontroller at riktig nettspenning brukes. Se produktets merkeplate.
- Bruk aldri produktet i nærheten av varmekilder.
- Bruk produktet kun til det som det er tiltenkt for.
- Bruk kun medfølgende tilbehør.
- Strømledningen bør kontrolleres regelmessig. Bruk aldri produktet om strømledningen eller støpselet er skadet.
- Hvis strømledningen blir skadet, skal den byttes av produsenten, forhandleren, en servicerepresentant eller liknende kvalifisert person for å unngå farlige situasjoner.
- Beskytt deg mot elektrisk støt. Ikke dropp den elektriske kabelen, støpselet eller produktet i vann eller annen væske.
- Plasser aldri strømledningen over varme flater, skarpe kanter eller hjørner.
- Koble aldri produktet fra det elektriske nettet ved å dra i strømledningen. Dra alltid i støpselet.
- Skru av produktet, og dra støpselet ut av stikkontakten når produktet ikke brukes.
- Hold ikke i den elektriske kabelen når du bærer / flytter på produktet.
- Det anbefales å installere en jordfeilbryter for ekstra beskyttelse.

- Ikke senk terrassevarmeren ned i vann for rengjøring.
- Koble terrassevarmeren til en jordet stikkontakt som er godt synlig og lett tilgjengelig.

VEDLIKEHOLD OG RENGJØRING

- Trekk ut støpselet i stikkontakten og la varmeren kjøle seg ned før du rengjør den.
- Tørk overflaten med en myk, fuktig klut. Bruk aldri sterke rengjøringsmidler.
- Ikke senk varmeren ned i vann for rengjøring.
- Reflektoren vil med tiden bli støvete og må leveres til et autorisert servicesenter for rengjøring.

OPPBEVARING

Hvis varmeren ikke skal brukes over en lengre periode, må du oppbevare den på et kjølig, tørt sted. Vi anbefaler at varmeren oppbevares i originalemballasjen.

TEKNISKE DATA

Spenning	230 V~50 Hz
Effektnivåer	650W / 1350 W / 2000 W
Beskyttelsesklasse	IPX4
Varmeelementer, antall	3 st
Varmeelement, type	Quartz
Strømkabellengde	1,8 m
Mål	470 x 470 x 1200 - 2100 mm (LxBxH)
Vekt	9,3 kg
Sertifisering	CE

REKLAMASJONSRETT

I henhold til gjeldende lov skal produktet ved reklamasjon leveres inn på kjøpsstedet med maskinstemplet kvittering vedlagt. Brukeren er ansvarlig for eventuelle skader på produktet dersom produktet brukes til noe annet enn det som er tiltenkt, eller dersom bruksanvisningen ikke følges. I slike tilfeller bortfaller reklamasjonsretten.

INFORMASJON OM FARLIG AVFALL

Utslitt produkt skal ikke kastes i husholdningsavfall, men leveres til gjenvinning i henhold til lokale regler for avfallshåndtering.

Danke, dass Sie sich für den Kauf eines Produktes von Rusta entschieden haben!

Vor der Montage und Benutzung die gesamte Gebrauchsanleitung durchlesen!

Terrassenheizstrahler, Teleskop

Lesen Sie die Gebrauchsanleitung sorgfältig durch. Achten Sie darauf, dass das Produkt gemäß der Gebrauchsanleitung installiert, verwendet und gewartet wird. Bewahren Sie die Gebrauchsanweisung für eine evtl. spätere Verwendung auf.

HINWEIS! Siehe Installationsanweisungen auf Seite 20.

SICHERHEITSVORSCHRIFTEN

- Der Terrassenheizstrahler ist nur für den heimischen Gebrauch im Außenbereich vorgesehen.
- Nur an eine geerdete Steckdose anschließen.
- Oberhalb des Terrassenheizstrahlers müssen sich mindestens 50 cm sowie mindestens 100 cm Freiraum neben dem Terrassenheizstrahler befinden.
- Behandeln Sie den Terrassenheizstrahler achtsam. Er darf nicht vibrieren und muss stabil stehen.
- Die Heizung des Strahlers wird heiß, wenn dieser eingeschaltet ist und bleibt es auch noch eine Weile nach Ausschalten. Berühren Sie nicht die Heizung! Ziehen Sie den Stecker aus der Steckdose und warten Sie, bis die Heizung abgekühlt ist, bevor Sie diese berühren.
- ACHTUNG: Um eine Überhitzung zu vermeiden, darf die Heizung nicht abgedeckt werden.
- Aufgrund der Brandgefahr dürfen Sie den Terrassenheizstrahler nicht in der Nähe leichtentzündlicher Objekte, z. B. Gardinen, montieren oder aufstellen. Achten Sie darauf, so dass sich keine brennbaren Materialien durch Wind oder andere Umweltauswirkungen das Gerät bedecken oder behindern, wie Gardinen, Zelte, Flaggen, Plastikfolien etc.
- Wickeln Sie das Stromkabel nicht um den Terrassenheizstrahler.

WARNUNG!
Der Terrassenheizstrahler darf nicht abgedeckt werden!

WARNHINWEIS!
Wenn die Vorschriften nicht befolgt werden, kann ein Unfall zu gravierenden Verletzungen oder Sachschäden führen.

- Alle eventuellen Reparaturen sind an eine Fachwerkstatt zu übergeben.
- Stellen Sie den Terrassenheizstrahler nicht unter eine oder in die Nähe einer Steckdose.
- Verwenden Sie keinen Timer, keine Programmierung oder eine andere Vorrichtung, die den Heizstrahler automatisch startet. Es besteht Brandgefahr, wenn der Heizstrahler überdeckt oder falsch aufgestellt wird.
- Das Heizgerät niemals verwenden, wenn die Lampe irgendwelche Anzeichen von Beschädigungen aufweist.
- Dieses Gerät kann von Kindern ab 8 Jahren und älter sowie Personen mit eingeschränkten körperlichen oder geistigen Fähigkeiten oder eingeschränkten Sinnesfähigkeiten oder mangelnder Erfahrung und Wissen benutzt werden, wenn sie unter Aufsicht stehen oder Anweisungen zu einem sicheren Gebrauch erhalten haben und die mit dem Gerät verbundenen Gefahren verstehen. Nicht als Spielzeug für Kinder geeignet. Reinigung und Wartung dürfen nur durch Kinder erfolgen, die älter als 8 Jahre sind und unter Aufsicht stehen.
- Der Terrassenheizstrahler und dessen Stromkabel müssen immer außerhalb der Reichweite von Kindern unter 8 Jahren positioniert sein.
- Der Terrassenheizstrahler ist für den Gebrauch in Haushalten vorgesehen. Er darf nicht auf dem Bau, im Gewächshaus, im Stall oder an Orten, an denen sich leichtentzündlicher Staub befindet, verwendet werden.
- Verwenden Sie den Terrassenheizstrahler nicht:
  - in der Nähe von Wasser, z. B. Swimmingpool oder Dusche,
  - in staubigen Umgebungen, in Dampf oder in der Nähe von Gasen,
  - als Kleidungs- oder Handtuchtrockner,
  - zum Aufwärmen der Sauna oder anderer Räumlichkeiten
  - zur Aufzucht von Tieren.
- Es ist darauf zu achten, dass die richtige Netzspannung verwendet wird. Siehe Typenschild des Produkts.
- Verwenden Sie das Produkt nicht in der Nähe von Wärmequellen.
- Verwenden Sie das Produkt nur zu dem Zweck, für den es bestimmt ist.
- Verwenden Sie nur mitgeliefertes Zubehör.
- Wenn das Anschlusskabel beschädigt ist, muss es vom Hersteller, vom Händler oder von einer anderen Fachkraft ausgetauscht werden, um Gefahren zu vermeiden. Er muss an einen geerdete Steckdose angeschlossen werden.
- Wenn das Netzkabel beschädigt ist, sollte es durch den Lieferanten, den Händler, einen Kundendienst oder eine ähnlich qualifizierte Person ersetzt werden, um Gefahren auszuschließen.
- Schützen Sie sich gegen Stromschlag. Tauchen Sie das Kabel, den Stecker oder das Produkt nicht in Wasser oder andere Flüssigkeiten.

- Bringen Sie das Netzkabel nicht in Verbindung mit heißen Oberflächen, scharfen Gegenständen oder Ecken.
- Trennen Sie das Produkt nicht vom Stromnetz, indem Sie am Kabel ziehen. Ziehen Sie immer am Stecker.
- Schalten Sie das Produkt ab und ziehen Sie den Stecker aus der Steckdose, wenn das Produkt nicht verwendet wird.
- Tragen/bewegen Sie das Produkt nicht am Kabel.
- Es wird ein zusätzlicher Schutz in Form eines Fehlerstrom-Schutzschalters empfohlen.
- Tauchen Sie den Heizstrahler beim Reinigen nicht in Wasser.
- Den Terrassenheizstrahler an eine geerdete Steckdose anschließen, die sichtbar und leicht zugänglich ist.

PFLEGE UND REINIGUNG

- Schalten Sie den Terrassenheizstrahler aus, ziehen Sie den Stecker aus der Steckdose und lassen Sie den Terrassenheizstrahler abkühlen, bevor Sie ihn reinigen.
- Reinigen Sie die Oberfläche mit einem weichen, feuchten Tuch. Verwenden Sie keine giftigen Reinigungsmittel.
- Tauchen Sie den Heizstrahler beim Reinigen nicht in Wasser.
- Der Reflektor wird im Laufe der Zeit staubig und muss zur Reinigung an eine Fachwerkstatt übergeben werden.

AUFBEWAHRUNG

Wenn der Terrassenheizstrahler während eines längeren Zeitraums nicht verwendet wird, bewahren Sie ihn an einem kühlen, trockenen und staubfreien Ort auf. Wir empfehlen, den Terrassenheizstrahler in der Originalverpackung aufzubewahren.

TECHNISCHE DATEN

Spannung	230 V~50 Hz
Leistungsstufen	650W / 1350 W / 2000 W
Schutzklasse	IPX4
Heizkörper Anzahl	3
Heizkörper Typ	Quartz
Stromkabellänge	1,8 m
Maße	470 x 470 x 1200 - 2100 mm (LxBxH)
Gewicht	9,3 kg
Zertifizierung	CE

REKLAMATIONSRECHT

Nach geltendem Recht wird das Gerät bei Reklamation in die Verkaufsstelle zurückgebracht. Der Originalbeleg muss beigefügt werden. Für Schäden, die durch nicht bestimmungs- und unsachgemäßen Gebrauch entstanden sind, ist der Käufer verantwortlich. In diesen Fällen verliert das Reklamationsrecht seine Gültigkeit.

INFORMATIONEN ÜBER UMWELTGEFÄHRLICHEN ABFALL

Dieses Produkt darf am Ende seiner Lebensdauer nicht über den normalen Haushaltsabfall entsorgt werden, sondern muss je nach den kommunalen Bestimmungen für Abfallbeseitigung einem Sammelpunkt für das Recycling von elektrischen und elektronischen Geräten übergeben werden.

Kiitos Rusta-tuotteen ostamisesta!

Lue koko käyttöohje ennen kokoamista ja käyttämistä!

Terassilämmitin, teleskooppimalli

Lue käyttöohje huolellisesti. Varmista, että tuote asennetaan oikein ja että sitä käytetään ja pidetään kunnossa käyttöohjetta noudattaen. Säilytä käyttöohje tulevaa käyttöä varten.

HUOMIO! Katso kokoamisohjeet sivulta 20.

TURVALLISUUSOHJEET

- Terassilämmitin on tarkoitettu vain kotitalous- ja ulkokäyttöön.
- Kytke vain maadoitettuun pistorasiaan.
- Terassilämmittimen yläpuolelle on jäätävä vähintään 50 cm vapaata tilaa. Sen ympärillä sivusuunnassa on oltava vähintään 100 cm vapaata tilaa.
- Käsittele terassilämmitintä varovasti. Sitä ei saa altistaa tärinälle, ja sen täytyy pysyä tukevasti pystyssä.
- Terassilämmittimen lämmityselementti kuumenee, kun terassilämmittimeen on kytketty virta. Se pysyy kuumana jonkin aikaa virran katkaisemisen jälkeenkin. **Älä koske lämmityselementtiin!** Irrota pistoke pistorasiasta. Anna lämmityselementin jäähtyä ennen siihen koskemista.
- VAROITUS: Älä peitä lämmitintä, jotta se ei ylikuumene.
- Tulipalon vaaran välttämiseksi älä aseta terassilämmitintä helposti syttyvien materiaalien, kuten verhojen, lähelle. Varo, etteivät verhot, telttakangas, lippu, muovikalvo tai muu syttyvä materiaali peitä laitetta tuulen tai muun ympäristövaikutuksen vuoksi.
- Älä kierrä sähköjohtoa terassilämmittimen ympärille.
- Kaikki korjaustyöt on tehtävä valtuutetussa huollossa.
- Älä aseta terassilämmitintä pistorasian alle tai lähelle.

VAROITUS!
Terassilämmitintä ei saa peittää!

VAROITUS!
Jos ohjeita ei noudateta, voi tapahtua onnettomuus, josta voi aiheutua vakava henkilö- tai omaisuusvahinko.

- Älä käytä ajastinta, ohjelmointia tai muuta laitetta terassilämmittimen käynnistämiseen automaattisesti. Jos terassilämmitin on peitetty tai asetettu väärään paikkaan, aiheutuu tulipalovaara.
- Älä koskaan käytä lämmitintä, jos lampussa on merkkejä vaurioista.
- Tätä laitetta voivat käyttää lapset 8-vuotiaasta alkaen sekä henkilöt, joiden fyysiset, aistinvaraiset ja henkiset kyvyt ovat alentuneet tai joilla ei ole kokemusta ja tietämystä, jos heitä on opastettu tai neuvottu laitteen turvalliseen käyttöön ja jos he ymmärtävät laitteen käyttöön liittyvät vaarat. Lasten ei saa antaa leikkiä laitteella. Lapset eivät saa puhdistaa laitetta eivätkä huolehtia sen kunnossapidosta lukuun ottamatta yli 8-vuotiaita lapsia valvotusti.
- Terassilämmitin ja sen sähköjohto on aina asetettava alle 8-vuotiaiden lasten ulottumattomiin.
- Terassilämmitin on tarkoitettu kotitalouskäyttöön. Sitä ei saa käyttää rakennustyömailla, kasvihuoneissa, talleissa tai paikoissa, joissa on helposti syttyvää pölyä.
- Älä käytä terassilämmitintä

  - lähellä vettä, kuten uima-altaan tai suihkun äärellä

  - pölyisissä tai höyryisissä ympäristöissä tai kaasujen lähellä

  - vaatteiden tai pyyhkeiden kuivaamiseen

  - sauna- tai muiden tilojen lämmittämiseen

  - eläinten kasvatustiloissa
- Varmista, että käytössä on oikea verkkojännite. Katso tuotteen arvokilpi.
- Älä koskaan käytä tuotetta lämpölähteen lähellä.
- Käytä tuotetta vain sen käyttötarkoitukseen.
- Käytä vain mukana toimitettuja lisätarvikkeita.
- Sähköjohto on tarkastettava säännöllisesti. Älä käytä tuotetta, jos sähköjohto tai pistoke on vahingoittunut.
- Jos virtajohto on vaurioitunut, tavarantoimittajan, jälleenmyyjän, jälleenmyyjän huoltoedustajan tai vastaavalla tavalla pätevän henkilön on vaihdettava se vaarojen välttämiseksi.
- Suojaudu sähköiskua vastaan. Älä kastele sähköjohtoa, pistoketta tai laitetta vedellä tai muulla nesteellä.
- Älä aseta sähköjohtoa kuumalle pinnalle tai terävien reunojen tai kulmien ympärille.
- Älä irrota tuotetta sähköverkosta vetämällä sähköjohdosta. Vedä aina pistokkeesta.
- Katkaise laitteesta virta ja irrota pistoke pistorasiasta, kun laitetta ei käytetä, sekä kunnossapidon tai puhdistamisen ajaksi.

- Älä kanna tai siirrä tuotetta vetämällä sähköjohdosta.
- On suositeltavaa suojata tuote vikavirtasuojakytkimellä.
- Kun puhdistat terassilämmitintä, älä upota sitä veteen.
- Kytke terassilämmitin maadoitettuun pistorasiaan, joka on näkyvissä ja helposti käytettävissä.

KUNNOSSAPITO JA PUHDISTAMINEN

- Ennen terassilämmittimen puhdistamista irrota pistoke sähköpistorasiasta ja anna lämmittimen jäähtyä.
- Pyyhi pinta pehmeällä, kevyesti kostutetulla liinalla. Älä käytä voimakkaita puhdistusaineita.
- Kun puhdistat lämmittimen, älä upota sitä veteen.
- Heijastimeen kertyy pölyä ajan mittaan. Se on puhdistettava valtuutetussa huollossa.

SÄILYTTÄMINEN

Jos lämmitin on pitkään käyttämättä, säilytä sitä viileässä, kuivassa ja pölyttömässä paikassa. On suositeltavaa säilyttää lämmitin alkuperäisessä pakkauksessaan.

TEKNISET TIEDOT

Jännite	230 V~50 Hz
Tehovaihtoehdot	650W / 1350 W / 2000 W
Suojausluokka	IPX4
Lämmityselementtien lukumäärä	3
Lämmityselementtien tyyppi	Quartz
Virtajohdon pituus	1,8 m
Mitat	470 x 470 x 1200 - 2100 mm (P x L x K)
Paino	9,3 kg
Sertifiointi	CE

REKLAMAATIO-OIKEUS

Voimassaolevan lainsäädännön mukaan reklamaatio on tehtävä toimittamalla tuote ostopaikkaan. Alkuperäinen kuitti on esitettävä. Jos tuotetta on käytetty muuhun kuin sen käyttötarkoitukseen tai käyttöohjetta ei ole noudatettu, käyttäjä on vastuussa mahdollisista vahingoista. Tällöin reklamaatio-oikeus ei ole voimassa.

TIETOJA ONGELMAJÄTTEISTÄ

Kun tuote on tullut elinkaarensa päähän, se on toimitettava kierrätykseen paikallisten määräysten mukaisesti. Sitä ei saa hävittää talousjätteenä.

NOTES

ENG SE NO DE FI

CONTENTS / INNEHÅLL / INNEHOLD / VERPACKUNGSINHALT / SISÄLTÖ

A	M5x8 screws		x8
B	Torque screw / Vridskruv / Torx-skrue / Drehmomentschraube / Kääntöruuvi		x1
C	Heater head locking bolt /Låsmutter för värmarhuvud / Låsebolt for varmehode / Verschlussschraube heizkopf / Lämmittimen pään lukitusmutteri		x1
D	Cable clip / Kabelklämma /Kabel-klemme / Kabelschelle / Johtokiinnike		x1
E	Base washer / Bottenbricka /Sokkel-pakning / Bodenscheibe / Alalevy		x1
F	Extending lock / Förlängningslås / Uttrekkslås /Verriegelung für Verlängerung / Jatkeen lukko		x1
G	Base cap / Bottenhuva / Sokkeldeksel / Bodendeckel / Jalustan kansi		x1
H	Heater head / Värmarhuvud / Varme-hode / Heizkopf / Lämmityspää		x1
I	Extending pole / Förlängningsstång / Uttrekksstang / Verlängerungsstange / Pidennystanko		x1
J	Top pole / Toppstång / Toppstang / Obere Stange / Ylätanko		x1
K	Central pole / Mellanstång / Midtstang / Mittlere Stange / Välitanko		x1
L	Lower pole / Bottenstång / Nedre Stang / Untere Stange / Alatanko		x1
M	Base plate / Bottenplatta / Sokkelplate / Bodenplatte / Pohjalevy		x1
N	Base weight / Bottenvikt / Sokkelvekt / Bodengewicht / Pohjapaino		x1

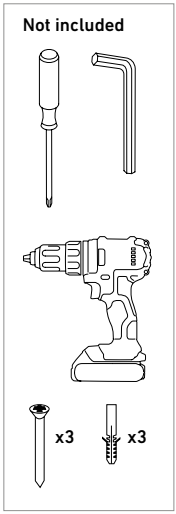

ASSEMBLY / MONTERING / MONTAGEANLEITUNG / KOKOAMINEN

1

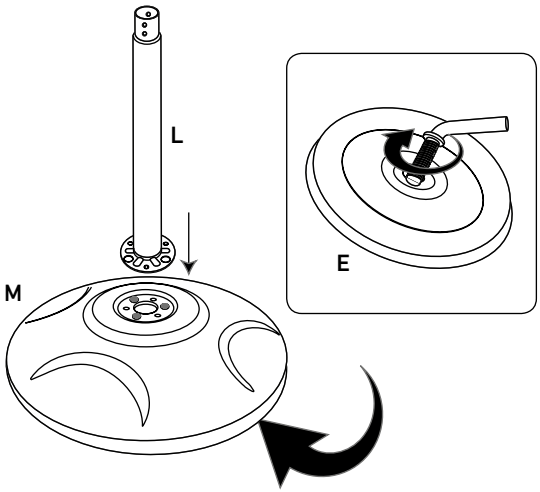

2

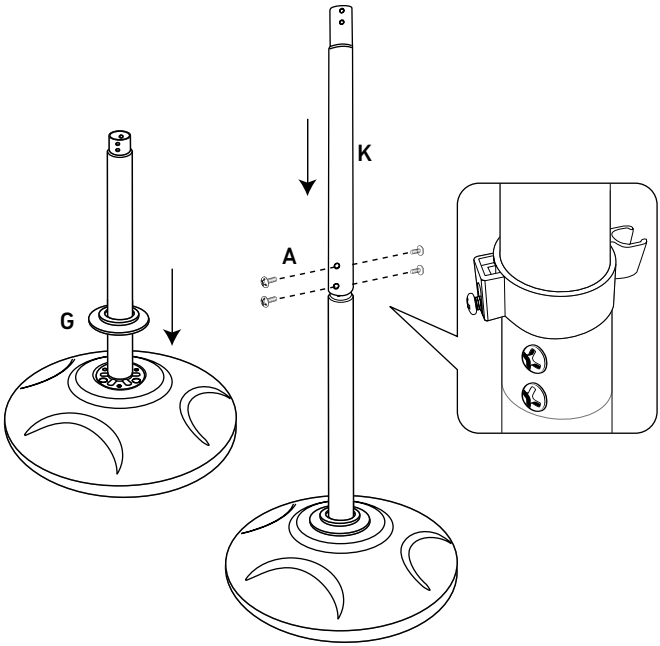

ENG SE NO DE FI

3

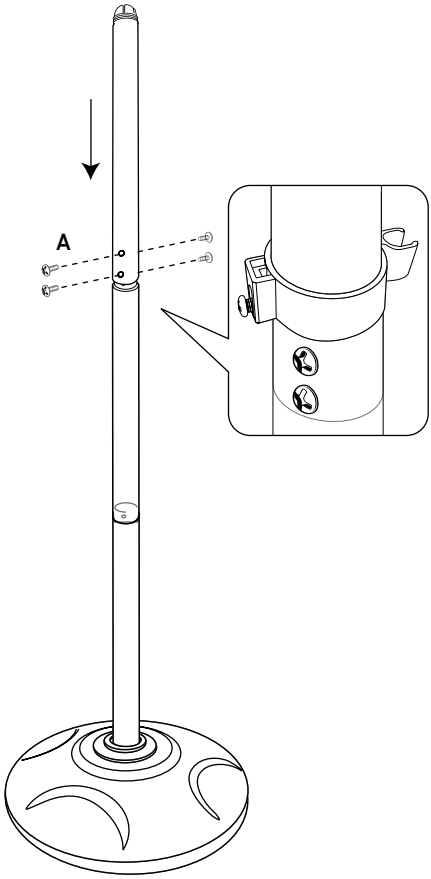

4

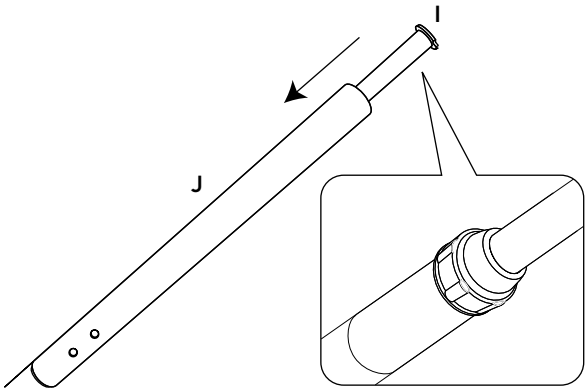

5

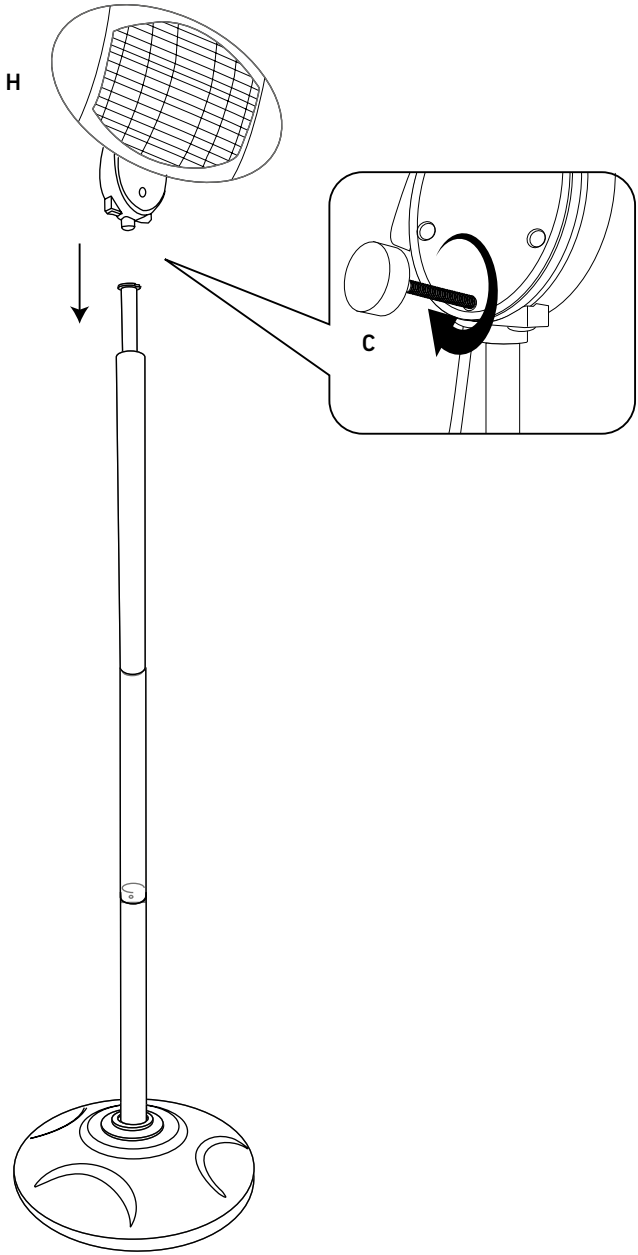

6

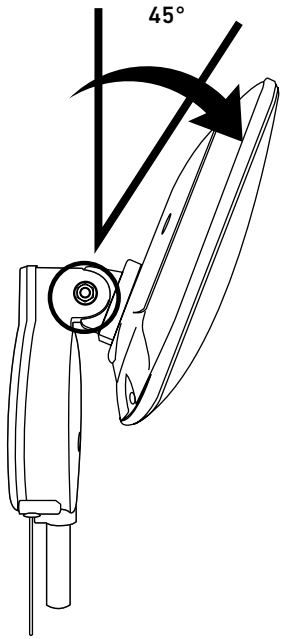

Before plugging in the terrace heater, adjust the angle of the Heater Head (H) by unscrewing the nut on the side (circled). Slightly pull the Heater Head forward or push it back to the angle preferred. Tighten to secure in the desired position.

Innan du kopplar in terrassvärmaren, justera vinkeln på värmarhuvudet (H) genom att skruva loss muttern på sidan (inringad). Dra värmarhuvudet framåt eller tryck det bakåt till önskad vinkel. Skruva åt igen för att säkra huvudet i önskat läge.

Før du kobler terrassevarmen til strøm, må du justere vinkelen på varmehodet (H) ved å løsne mutteren på siden (med sirkel). Trekk varmehodet litt forover, eller skyv den tilbake til ønsket vinkel. Stram for å feste i ønsket posisjon.

Stellen Sie den Winkel des Heizkopfes (H) ein, indem Sie die Mutter an der Seite lösen, bevor Sie das Gerät an eine Steckdose anschließen. Schieben Sie den Heizkopf leicht nach vorne oder nach hinten, bis er den gewünschten Winkel erreicht hat. Ziehen Sie die Mutter fest, um den Kopf in der gewünschten Position zu fixieren.

Ennen terassilämmittimen pistokkeen yhdistämistä sähköpistorasiaan säädä lämmitys-pään (H) kulma löysentämällä kyljessä sijaitseva mutteri (ympyröity). Aseta lämmityspää haluamaasi kulmaan vetämällä sitä eteenpäin tai työntämällä sitä taaksepäin . Kiinnitä lämmityspää haluamaasi asentoon kiristämällä mutteri.

WALL MOUNTING / VÄGGMONTERING / VEGGMONTERING / WANDMONTAGE / SEINÄASENNUS

1

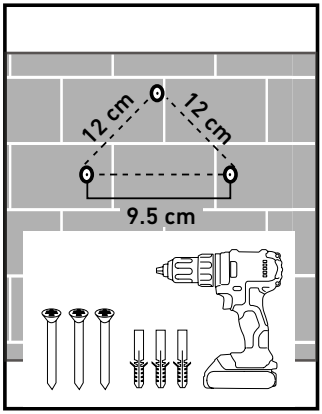

2

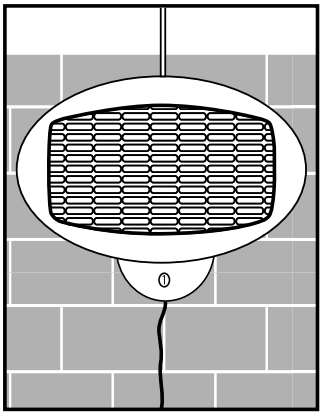

3

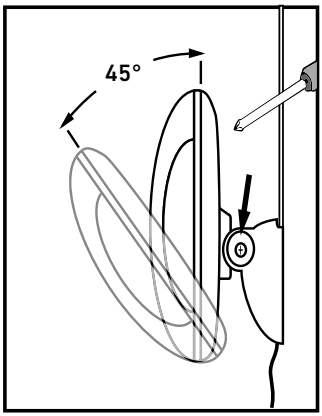

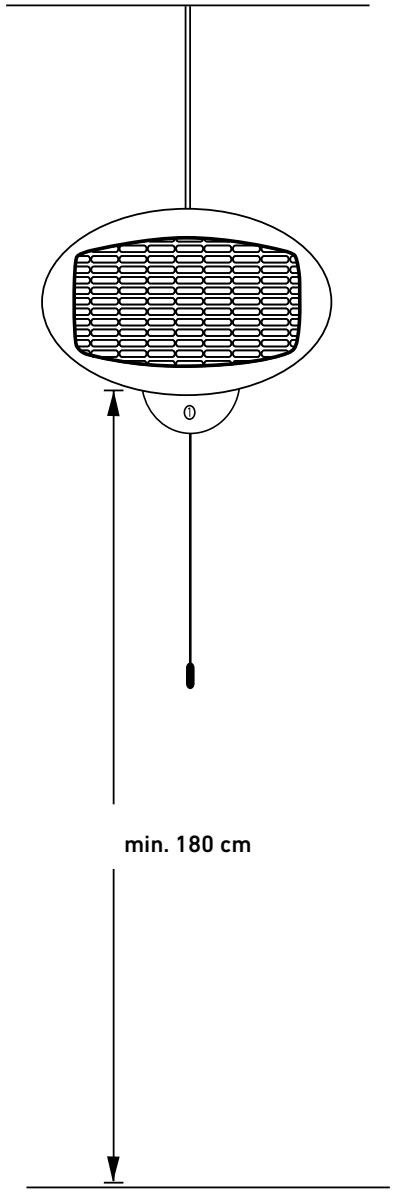

USE / ANVÄNDNING / BRUK / GEBRAUCH / KÄYTTÄMINEN

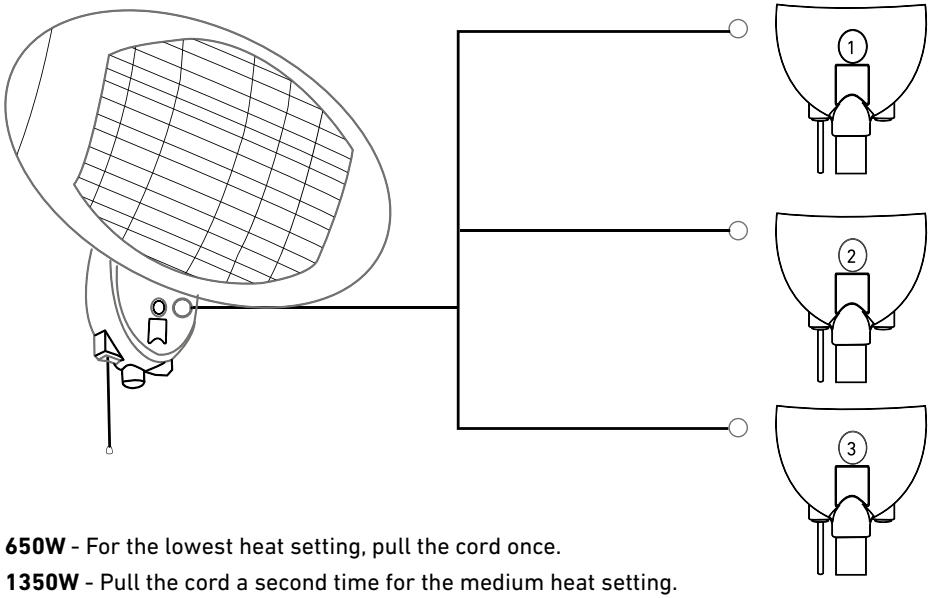

650W - For the lowest heat setting, pull the cord once.

1350W - Pull the cord a second time for the medium heat setting.

2000W - For the maximum heat setting, pull the cord 3 times.

650W - För lägsta värme-inställning, dra i snöret en gång.

1350W - Dra i snöret en andra gång för medelvarm inställning.

2000W - För högsta värmeinställning, dra i snöret 3 gånger.

650W - For laveste varme-innstilling trekker du én gang i snorbryteren.

1350W - Trekk en gang til i snorbryteren for midtre varmeinnstilling.

2000W - For høyeste varmeinnstilling trekker du tre ganger i snorbryteren.

650W - Ziehen Sie für die niedrigste Temperatureinstellung einmal an der Schnur.

1350W - Ziehen Sie ein zweites Mal an der Schnur, um die mittlere Temperatureinstellung auszuwählen.

2000W - Für die maximale Temperatureinstellung müssen Sie 3 mal an der Schnur ziehen.

650W - kun vedät narusta kerran, käytössä on pienin lämmitysteho.

1350W - kun vedät narusta kaksi kertaa, käytössä on keskisuuri lämmitysteho.

2000W - kun vedät narusta kolme kertaa, käytössä on suurin lämmitysteho.

To turn off the terrace heater, pull the switch cord until the indicator displays “0”.

WARNING! Do not touch any part of the Heater Head once powered on. Surfaces will become extremely hot.

NOTE: Once the terrace heater has been plugged in and a heat setting has been selected, it may take some time for the bulbs to illuminate and heat. This is completely normal and is not a fault with the product.

Stäng av terrassvärmaren enkelt genom att dra i snöret tills indikatorn visar “0”.

VARNING! Vidrör aldrig värmarhuvudet någonstans efter att värmaren slagits på. Ytorna blir extremt varma.

OBS: Efter att terrassvärmaren kopplats in och uppvärmningsinställning valt kan det ta ett litet tag innan lamporna börjar lysa och värma. Detta är helt normalt och utgör inte ett fel på produkten.

For å slå av terrassevarmeren trekker du i snorbryteren til indikatoren viser 0.

ADVARSEL! Ikke berør noen deler av varmehodet når strømmen er på. Overflatene blir ekstremt varme.

MERK: Når terrassevarmeren er koblet til strøm og du har valgt en varmeinnstilling, kan det ta litt tid før varmeelementene tennes og varmes opp. Dette er helt normalt og ikke en feil på produktet.

Zum Ausschalten des Terrassenheizstrahlers einfach so lange an der Schnur ziehen, bis die Anzeige ‚0‘ anzeigt.

WARNHINWEIS! Berühren Sie keine Teile des Heizkopfes, nachdem das Gerät eingeschaltet wurde. Die Oberflächen werden extrem heiß.

HINWEIS: Wenn der Terrassenheizstrahler an eine Steckdose angeschlossen und eine Temperatur eingestellt wurde, kann es einige Zeit dauern, bis die Birnen aufleuchten und sich erhitzen. Dies ist völlig normal und bedeutet nicht, dass das Gerät defekt ist.

Voit katkaista terassilämmittimestä virran vetämällä narua, kunnes osoitin on 0-asennossa.

VAROITUS! Kun lämmittimeen on kytketty virta, älä koske lämmityspäätä. Sen pinnat kuumenevat voimakkaasti.

HUOMIO: Kun terassilämmittimeen on kytketty virta ja lämmitysasetus on valittu, lamppujen loistaminen ja lämpiäminen voi kestää jonkin aikaa. Tämä on aivan normaalia. Kyse ei ole viasta tuotteessa.

CE

ENG
Customer Service Rusta
Consumer contact: Rusta Customer Service, Box 5064, 194 05 Upplands Väsby, SWEDEN
Website: www.rusta.com
E-mail: customerservice@rusta.com

SE
Rustas kundtjänst
Konsumentkontakt: Rusta Kundtjänst, Box 5064, 194 05 Upplands Väsby, SVERIGE
Hemsida: www.rusta.com
E-post: customerservice@rusta.com

NO
Rustas kundetjeneste
Forbrukerkontakt: Rusta Kundetjeneste, Box 5064, 194 05 Upplands Väsby, SVERIGE
Hjemmesida: www.rusta.com
E-post: customerservice@rusta.com

DE
Kundenservice Rusta
Kundenkontakt: Kundenservice Rusta, Box 5064, 194 05 Upplands Väsby, SCHWEDEN
Website: www.rusta.com
E-mail: customerservice@rusta.com

FI
Rustan asiakaspalvelu
Kuluttajapalvelu: Kuluttajapalvelu Rusta, Box 5064, 194 05 Upplands Väsby, RUOTSI
Sivusto: www.rusta.com
Sähköposti: customerservice@rusta.com