FAQ 970012000101 Height-adjustable desk 120 x 60 cm White Electrical

- Der Schreibtisch lässt sich weder nach oben noch nach unten fahren.

Überprüfe zuerst, dass der Tisch richtig zusammengebaut ist und alle Kabel ordnungsgemäß angeschlossen sind. Bitte den Kunden bei Unsicherheiten, sich das auf der Webseite verfügbare Montagevideo anzusehen. Sind alle Kabel an der richtigen Stelle, ist ein Reset erforderlich. Der Kunde muss beim Zurücksetzen des Systems Geduld haben.

Halte die Abwärtstaste gedrückt, bis sie sich einige Millimeter nach oben und unten „selbst einstellt". Wenn dies nicht funktioniert, muss der Kunde das Netzkabel für eine Weile, etwa 5–10 Minuten, vom Stromnetz trennen.

Schließe es wieder an und halte die Abwärtstaste eine Weile gedrückt, bis sie sich wie oben beschrieben „selbst einstellt". Wenn es dann immer noch nicht funktioniert, muss der Kunde prüfen, ob das System Strom führt.
HINWEIS! Es handelt sich um ein Niederspannungssystem, sodass sich der Kunde nie um das Ein- und Ausschalten kümmern muss. Es ist jedoch nützlich, Elektrotechnik anzuwenden, d. h. alles, was angeschlossen ist, muss getrennt werden, wenn der Strom abgeschaltet wird.

Wenn der Tisch „hörbar" ist, also ein Geräusch abgibt, als ob Strom zum Motor läuft, dann ist es wahrscheinlich der Kardan, der nicht richtig angeschlossen ist und die beiden Beine nicht antreibt.

Siehe Foto unten vom Kardan, wie er angeschlossen werden kann, was aber nicht ausreichend ist. Dieser muss fest am Motor anliegen und die Welle selbst muss unten auf der linken Seite des Tisches sein, um sicherzustellen, dass die Welle bis zum Anschlag sitzt und das Bein in die gewählte Richtung „zieht".

Die Übertragungswelle muss eingeschoben werden, bis sich die feste Unterlegscheibe im unteren Teil der Säule/des Beins befindet (auf diesem Bild ist es nicht ausreichend).

Dieses Bild zeigt, dass sich die Übertragungswelle unten befindet und so eingesetzt werden soll, damit die Säule/das Bein angetrieben werden kann.

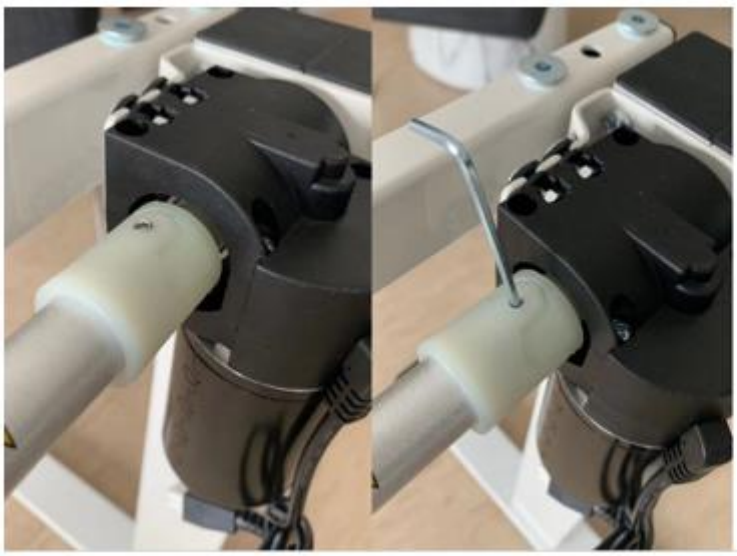

Die Übertragungswelle muss zuerst in den Motorteil eingesetzt werden.
Nach erfolgtem Anschluss muss die kleine Sechskantschraube angezogen werden.

Dies ist der übliche Arbeitsvorgang, und der Tisch ist jetzt einsatzbereit.

- Kann der Abstand zwischen den Beinen eingestellt werden? Wie groß ist der maximale Abstand?

Ja, das ist möglich. 135 cm ist das Maximum.

- Der Kunde ist der Meinung, dass der Spalt in der Leiste um den Tisch zu groß ist.

Dieser kann 1,0–1,2 mm betragen, kein Problem also.

- Wie breit sind die Beine/Füße des Tischs?

Die Tischplatte ist 120x60 cm groß und 16 mm dick.
Das Untergestell ist teleskopisch, das heißt, die Länge einstellbar ist. Unter der Platte befinden sich jedoch vorgebohrte Löcher, sogenannte Pilotlöcher. Diese werden vom Kunden selbst vorgenommen und leiten entsprechend zur Montage an. Das Untergestell wird dann ein wenig „innerhalb“ der Oberseite sein, sodass es ungefähr so wie auf den dir vorliegenden Bildern aussieht.
Bei der Tiefe, d. h 60 cm, verhält es sich genauso. Die Tiefe der Füße ist in der Länge etwas geringer als die Oberseite.

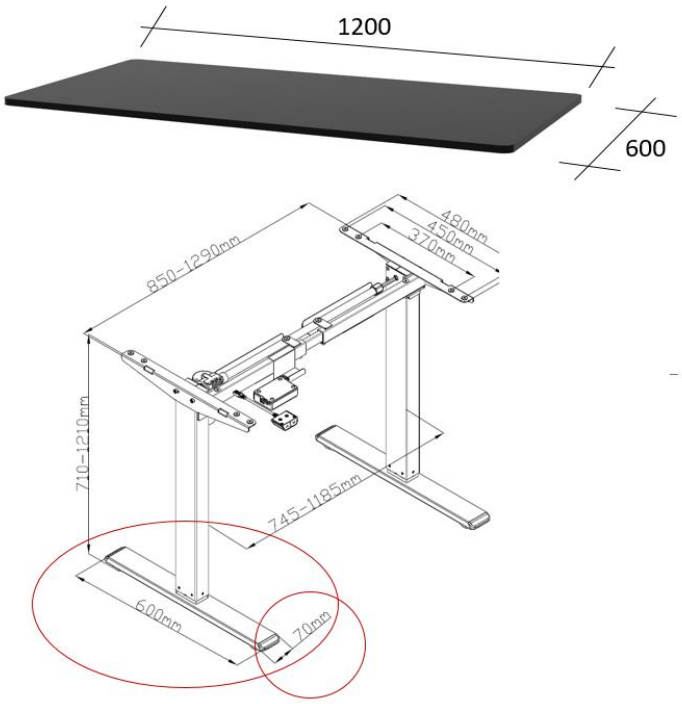

- Bei normalem Gebrauch beträgt die Garantiezeit zwei Jahre.

Sie umfasst die normale elektrische und mechanische Nutzung.

Woraus besteht der Tisch?

Material des Untergestells: pulverbeschichteter Stahl.
Material der/in der Deckplatte: weiße laminierte und FSC-zertifizierte Spanplatte (frei von allen chemischen Substanzen, die unter anderem in Leim vorkommen).
Sogenanntes E0-zertifiziertes Material, das einen Formaldehydwert von 0 hat. (Normaler EU-Standard ist E1).
Der Schreibtisch kann mit 70 kg belastet werden.

- Probleme mit der Montage.

Verweise den Kunden darauf, sich das auf der Webseite verfügbare Montagevideo anzusehen.

- Die Beine haben unterschiedliche Höhen und ein normales Reset behebt das Problem nicht.

Bitten Sie den Kunden, Folgendes zu versuchen. Auszug aus dem auf der Webseite verfügbaren Handbuch, Seite 4.

- Der Tisch ist nach der Montage seitlich instabil.

In diesem Fall ist etwas nicht richtig montiert. Der Tisch ist solide gebaut, um dem öffentlichen Gebrauch, zum Beispiel in Büroumgebungen, standzuhalten. Bitten Sie den Kunden, sich das Montagevideo auf der Webseite anzusehen.

Du löst den „Kardan“ selbst und stellst das Bein ein, das höher oder niedriger als das andere ist. Dies wird vom Kunden manuell durchgeführt.

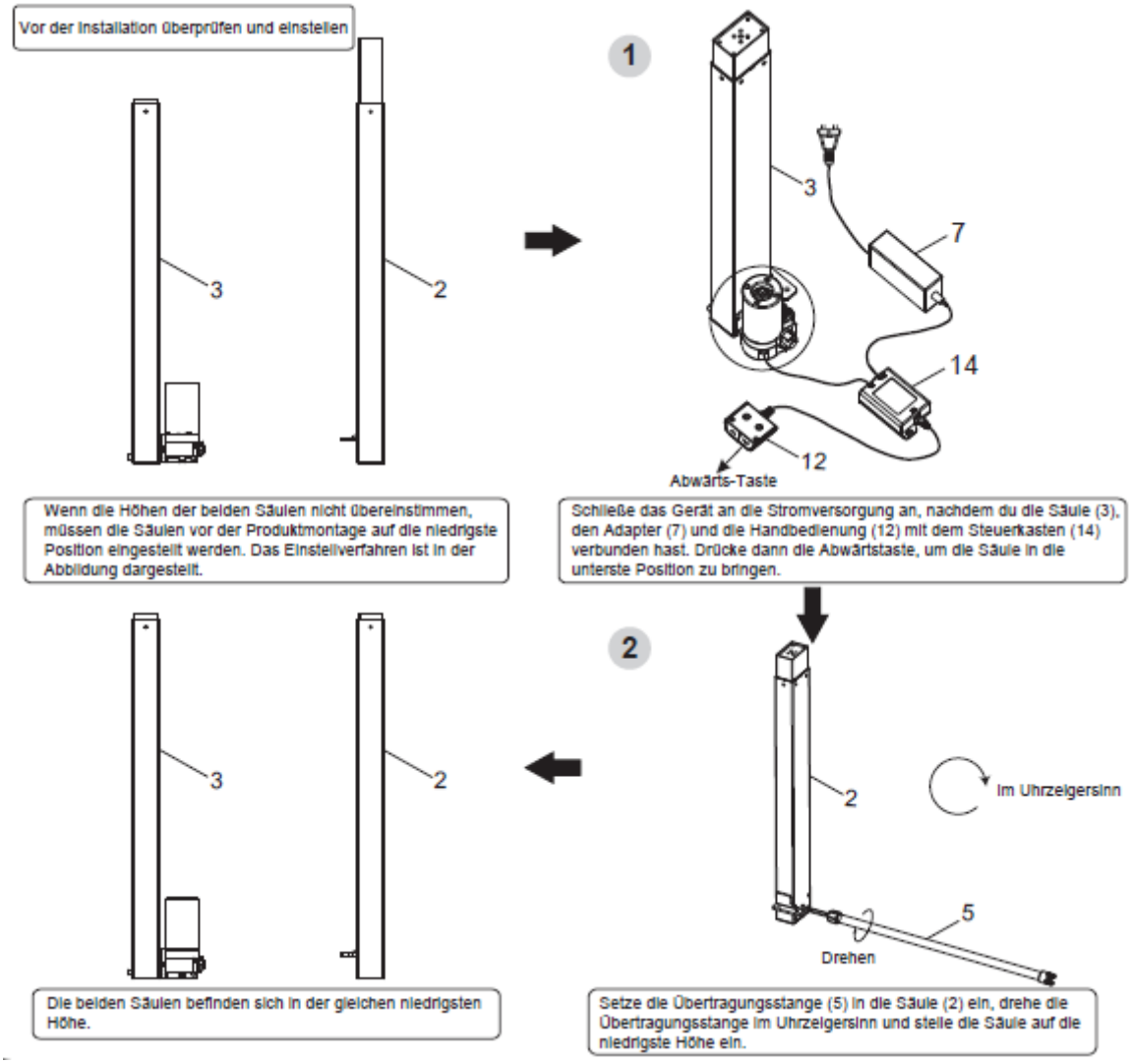

Jeder Schreibtisch wird vor dem Verpacken einem Funktionstest unterzogen, sodass es bei vorschriftsmäßiger Montage nicht zu Fehlfunktionen kommen kann. Nach einer gewissen Zeit der Benutzung kann es vorkommen, dass eine Lötstelle in der Platine aus irgendeinem Grund nicht mehr hält, aber das ist äußerst ungewöhnlich, da es sich um eine Roboterproduktion mit Tests an jeder Station handelt.

Der Tisch ist CE-gekennzeichnet.