OWNER'S MANUAL

English **289A**

IMPORTANT SAFETY RULES

Read, Understand, and Follow all Instructions Carefully before Installing and using this Product.

Ladder with Removable Steps

Owner's Manual For:

Model: 42in (107 cm)

For illustrative purposes only.

Don't forget to try these other fine Intex products: Pools, Pool Accessories, Inflatable Pools and In-Home Toys, Airbeds and Boats available at fine retailers or visit our website.
Due to a policy of continuous product improvement, Intex reserves the right to change specifications and appearance, which may result in updates to the instruction manual, without notice.

©2016 Intex Marketing Ltd. - Intex Development Co. Ltd. - Intex Trading Ltd. - Intex Recreation Corp.
All rights reserved/Tous droits réservés/Todos los derechos reservados/Alle Rechte vorbehalten. Printed in China/Imprimé en Chine/Impreso en China/Gedruckt in China.
®™ Trademarks used in some countries of the world under license from/®™ Marques utilisées dans certains pays sous licence de/ Marcas registradas utilizadas en algunos países del mundo bajo licencia de/Warenzeichen verwendet in einigen Ländern der Welt in Lizenz von/**Intex Marketing Ltd. to/à/a/an Intex Trading Ltd., Intex Development Co. Ltd., G.P.O Box 28829, Hong Kong & Intex Recreation Corp., P.O. Box 1440, Long Beach, CA 90801** • Distributed in the European Union by/Distribué dans l'Union Européenne par/Distribuido en la unión Europea por/Vertrieb in der Europäischen Union durch/**Intex Trading B.V., Venneveld 9, 4705 RR Roosendaal – The Netherlands**
www.intexcorp.com

289-*A*-R0-1706

TABLE OF CONTENTS

Warnings..... **3**

Parts References..... **4**

Setup Instructions..... **5-7**

Long Term Storage..... **8**

General Aquatic Safety..... **8**

Limited Warranty..... **9**

SAVE THE CARTON FOR STORAGE AND THE INSTRUCTIONS FOR RE-ASSEMBLY

IMPORTANT SAFETY RULES

Read, Understand and Follow All Instructions Carefully Before Installing and Using this Product.

⚠ WARNING

- Supervise children and those with disabilities at all times.
- Always assist children when they use the ladder to avoid falls and/or serious injury.
- Never dive or jump from this ladder.
- Locate the ladder on a level, solid base.
- One person on this ladder at a time.
- Maximum load: 300 lbs (136 kg). Complies with EN16582 strength requirements.
- Face the ladder at all times for entry/exit of pool.
- Remove and secure ladder when pool is not occupied.
- Do not swim under, through or behind ladder.
- Check all nuts and bolts regularly to ensure ladder stays sturdy.
- If swimming at night use artificial lighting to illuminate all safety signs, ladders, pool floor and walkways.
- Assembly and disassembly by adults only.
- This ladder is designed and manufactured for a specific pool wall height and/or deck of the pool. Do not use with other pools.
- Failure to follow the maintenance instructions and warnings may result in adverse health effects or injury, particularly to children.
- Only use this ladder for the purposes described in this manual.

FAILURE TO FOLLOW THESE WARNINGS MAY RESULT IN BROKEN BONES, ENTRAPMENT, PARALYSIS, DROWNING OR OTHER SERIOUS INJURY.

These product warnings, instructions and safety rules provided with the product represent some common risks of water recreation devices and do not cover all instances of risk and danger. Please use common sense and good judgment when enjoying any water activity.

IMPORTANT

IT IS VERY IMPORTANT TO LAY OUT THE PARTS CORRECTLY AND IDENTIFY WHICH PARTS CONNECT TOGETHER BEFORE STARTING THE ASSEMBLY. ALTHOUGH SOME PARTS LOOK ALIKE, THEY ARE NOT ALWAYS INTERCHANGEABLE. REFER TO THE PARTS LIST.

PARTS REFERENCE

Before assembling your product, please take a few minutes to check the contents and become familiar with all the parts.

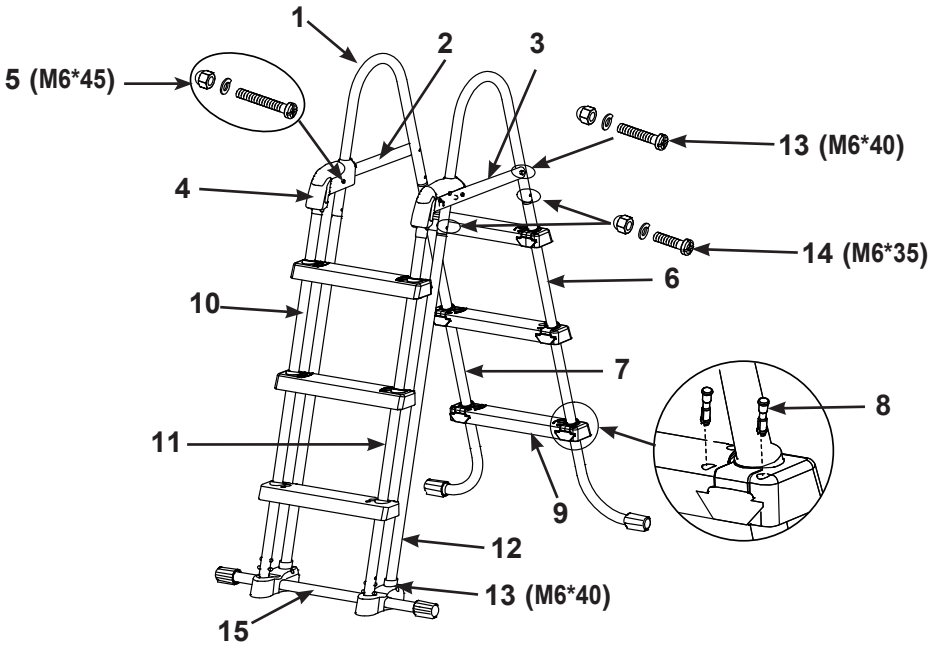

NOTE: Drawings for illustration purpose only. Actual product may vary. Not to scale.

REF. NO.	DESCRIPTION	QUANTITIES	SPARE PART NUMBER
1	U-SHAPED TOP RAIL	2	12502
2	TOP BRACE (CLASP INCLUDED)	1	12524
3	TOP BRACE WITH LOCKING SYSTEM (CLASP INCLUDED)	1	12525
4	CLASP	2	12179
5	FASTENER (WITH 1 EXTRA)	3	12268
6	A SIDE (MARKED “A1”)	1	12503A
7	A SIDE (MARKED “B1”)	1	12503B
8	STEP MOUNTING PIN (WITH 2 EXTRA)	26	10913
9	STEP	6	10914
10	B SIDE (MARKED “A2)	1	12505A
11	B SIDE (MARKED “B2)	1	12505B
12	C SIDE (MARKED “C”)	2	12506
13	FASTENER (WITH 1 EXTRA)	5	10227
14	FASTENER (WITH 1 EXTRA)	5	10810
15	SUPPORT BASE	1	12507

This ladder is designed and manufactured for Intex pool wall height:

Item #	Pool Wall Height
28072	**42in (107cm)**

LADDER SETUP

Estimated assembly time 30-60 minutes. (Note the assembly time is only approximate and individual assembly experience may vary.)

TOOLS REQUIRED: One (1) Phillips screwdriver
One (1) pair of pliers or a small adjustable wrench
IMPORTANT: Do not fully tighten fasterners until last assembly operation.

1. SIDE A LEGS ASSEMBLY (refer to figures 1.1 through 1.2):
The pool ladder legs have the step mounting fixtures installed at the factory. Slip the step **(9)** onto the mounting fixture, matching the direction of the arrow on the back of the mounting fixture with the top of the step. Ensure the back of the step is flush with the mounting fixture otherwise the step will be installed upside-down.
IMPORTANT: Ensure the J-shaped legs are pointing outwards before installing the steps.

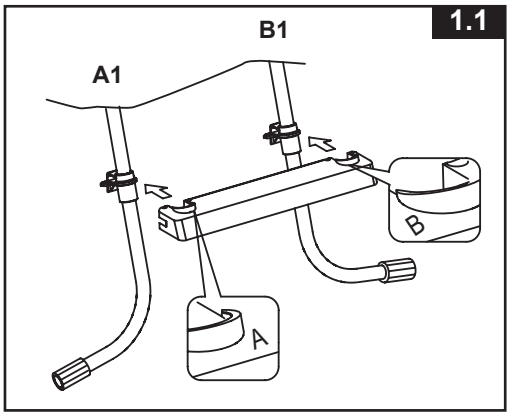

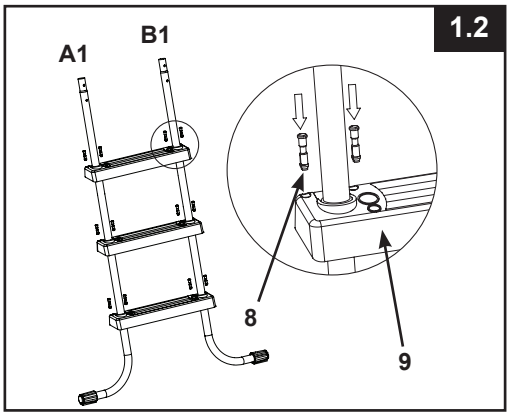

Push the step mounting pins **(8)** into the holes securing the step to the mounting fixture.

2. SIDE B LEGS ASSEMBLY (refer to figures 2.1 through 2.2):

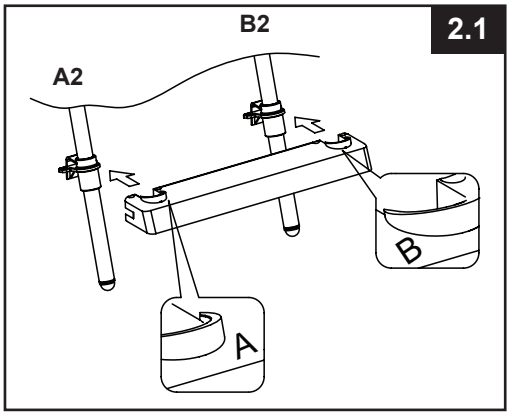

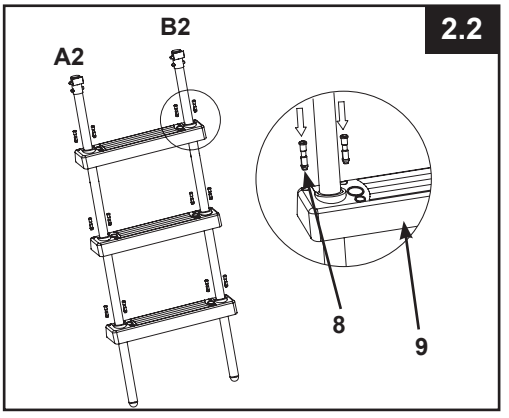

IMPORTANT: Push the step mounting pins **(8)** into the holes securing the step to the mounting fixture. Make sure all pins are securely locked.

LADDER SETUP (continued)

3. SIDE C LEGS ASSEMBLY (refer to figure 3):

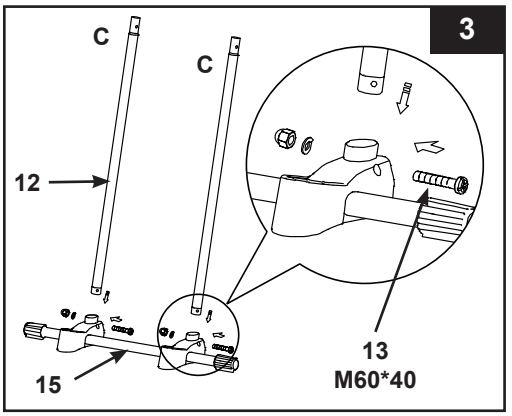

4. U-SHAPED TOP RAIL INSTALLATION (refer to figures 4.1 through 4.2):
IMPORTANT: Make sure the "top brace with locking system" (3) feature is facing outward (your right side when facing the C legs assembly).

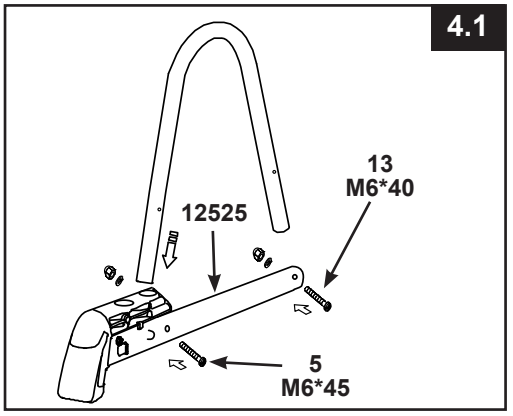

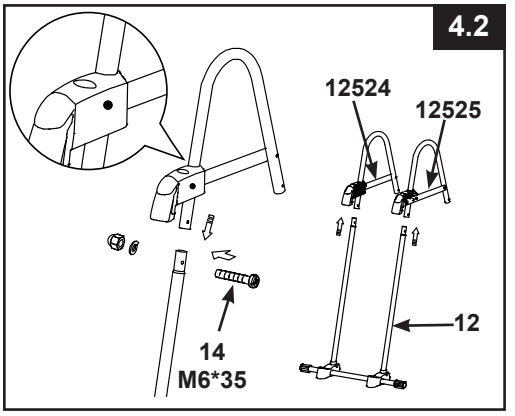

5. SIDE A & B LEGS INSTALLATON (refer to figure 5):

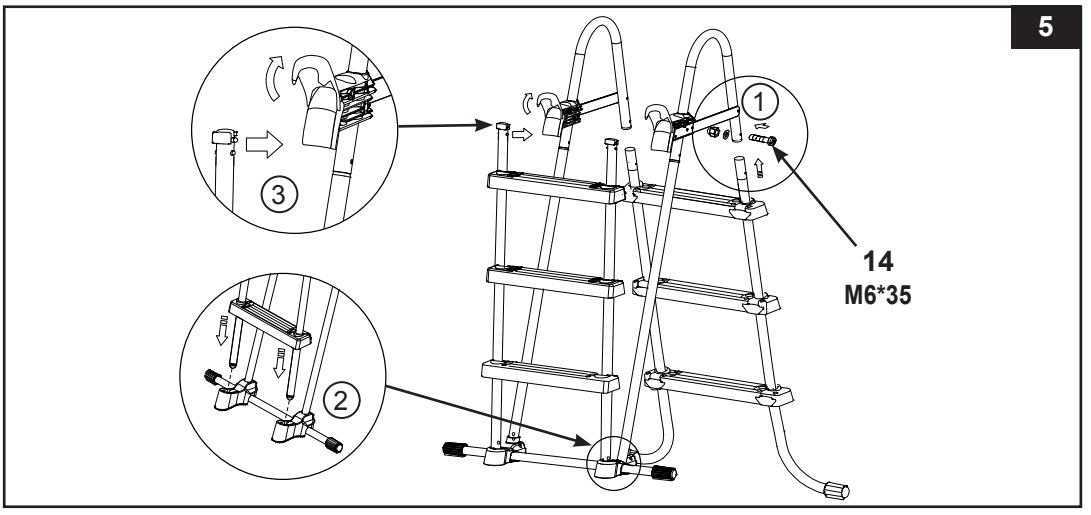

IMPORTANT: Make sure all pins are securely locked.

LADDER SETUP (continued)

6. **MAINTENANCE:** Regularly check all nuts, bolts, step mounting fixtures and step mounting pins to ensure all parts are secured properly and the ladder is sturdy.

7. **BEFORE USE OF LADDER** (refer to figure 6)**:**
With all parts now in place, verify that all fasteners/screws are fully tightened and apply downward pressure to each step to be sure they are fully anchored in place.
IMPORTANT: The removable steps side must be located outside of the pool.

6

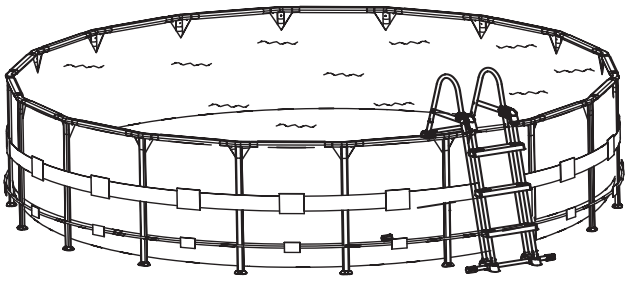

8. **AFTER USE OF LADDER** (refer to figure 7):

7

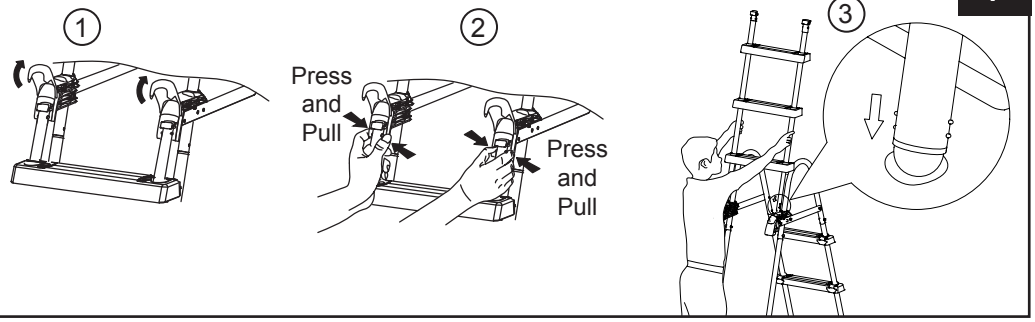

9. **Removing the steps from the secured position** (refer to figure 8):
a) With your right hand pull and hold the latch towards you, while at the same time with your left hand press the white protruding buttons and simultaneously lift that leg out of the cavity exposing the lower white protruding buttons.
b) Allow the leg to rest over the top brace (make sure it does not fall back into the cavity), and quickly lift up the "removable step assembly" out of its secured position.
c) See step 5 for re-attaching the removable steps.

8

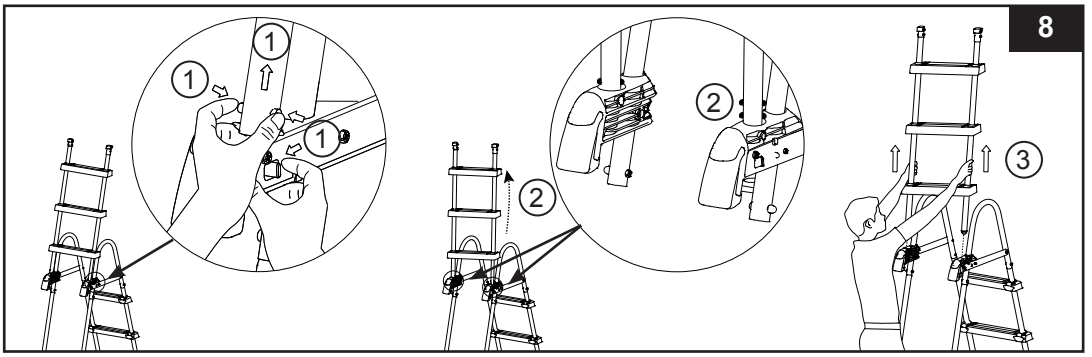

WINTERIZING/LONG TERM STORAGE

1. Remove the "removable steps" as shown in the After Use of Ladder section, see figure 7.
2. Remove the ladder from the pool, and make sure the ladder and the removable steps are thoroughly dry before long term storage.
3. Bring the ladder and all its components indoors and store in a safe and dry area, preferably between 32° F (0° C) and 104° F (40° C).
4. Be sure the ladder and all components are stored in a safe place away from children's reach.

⚠ WARNING

WHEN NOT IN USE, LADDER SHOULD BE KEPT IN SAFETY POSITION. REMOVE THE FRONT STEPS SIDE WHEN THE POOL IS NOT IN USE OR OCCUPIED. STORE THE REMOVABLE STEPS SIDE IN A SAFE PLACE AWAY FROM CHILDREN REACH. CLOSE THE CLASPS BACK.

GENERAL AQUATIC SAFETY

Water recreation is both fun and therapeutic. However, it involves inherent risks of injury and death. To reduce your risk of injury, read and follow all product, package and package insert warnings and instructions. Remember, however, that product warnings, instructions and safety guidelines cover some common risks of water recreation, but do not cover all risks and or dangers.

For additional safeguards, also familiarize yourself with the following general guidelines as well as guidelines provided by nationally recognized Safety Organizations:

- Demand constant supervision. A competent adult should be appointed as a "lifeguard" or water watcher, especially when children are in and around the pool.
- Learn to swim.
- Take the time to learn CPR and first aid.
- Instruct anyone who is supervising pool users about potential pool hazards and about the use of protective devices such as locked doors, barriers, etc.
- Instruct all pool users, including children what to do in case of an emergency.
- Always use common sense and good judgement when enjoying any water activity.
- Supervise, supervise, supervise.

LIMITED WARRANTY

Your Intex Pool Ladder has been manufactured using the highest quality materials and workmanship. All Intex products have been inspected and found free of defects prior to leaving the factory. This Limited Warranty applies to the Intex Pool Ladder only.

This limited warranty is in addition to, and not a substitute for, your legal rights and remedies. To the extent that this warranty is inconsistent with any of your legal rights, they take priority. For example, consumer laws across the European Union provide statutory warranty rights in addition to the coverage you receive from this limited warranty: for information on EU-wide consumer laws, please visit the European Consumer Center website at http://ec.europa.eu/consumers/ecc/contact_en/htm.

The provisions of this Limited Warranty apply only to the original purchaser and are not transferable. This Limited Warranty is valid for a period of 90 days from the date of the initial retail purchase. Keep your original sales receipt with this document, as proof of purchase will be required and must accompany warranty claims or the Limited Warranty will be invalid.

If you find a manufacturing defect in the Intex Pool Ladder during the warranty period, please contact the appropriate Intex Service Center listed in the separate "Authorized Service Centers" sheet. If the item is returned as directed by the Intex Service Center, the Service Center will inspect the item and determine the validity of the claim. If the item is covered by the provisions of the warranty, the item will be repaired or replaced, with the same or comparable item (at Intex's choice) at no charge to you.

Other than this warranty, and other legal rights in your country, no further warranties are implied. To the extent possibly in your country, in no event shall Intex be liable to you or any third party for direct or consequential damages arising out of the use of your Intex Pool Ladder, or Intex or its agents' and employees' actions (including the manufacture of the product). If your country does not allow the exclusion or limitation of incidental or consequential damages, this limitation or exclusion does not apply to you.

You should note that this limited warranty does not apply in the following circumstances:

- If the Intex Pool Ladder is subject to negligence, abnormal use or application, accident, improper operation, improper maintenance or storage.
- If the Intex Pool Ladder is subject to damage by circumstances beyond Intex's control, including but not limited to, ordinary wear and tear and damage caused by exposure to fire, flood, freezing, rain, or other external environmental forces;
- To parts and components not sold by Intex; and/or
- To unauthorized alterations, repairs or disassembly to the Intex Pool Ladder by anyone other than Intex Service Center personnel.

The costs associated with the loss of pool water, chemicals or water damages are not covered by this warranty. Injury or damage to any property or person is not covered by this warranty.

Read the owner's manual carefully and follow all instructions regarding proper operation and maintenance of your Intex Pool Ladder. Always inspect your product prior to use. This limited warranty will be void if use instructions are not followed.

MANUEL D'UTILISATION

IMPORTANT

Lisez et suivez attentivement toutes ces instructions avant d'installer et d'utiliser ce produit.

Echelle avec marches amovibles

Manuel d'utilisation pour :

Avec plateforme 42" (107 cm)

A titre d'illustration uniquement

N'oubliez pas d'essayer les autres produits de la gamme Intex : piscines hors sol, accessoires de piscine, piscines gonflables, jouets d'intérieur gonflables, airbeds et bateaux. Ces produits sont disponibles chez les différents revendeurs ou sur notre site internet.
En raison d'une politique d'amélioration continue de ses produits, Intex se réserve le droit de modifier les spécifications et l'apparence, ce qui peut entrainer des mises à jour du manuel d'instruction sans préavis.

©2016 Intex Marketing Ltd. - Intex Development Co. Ltd. - Intex Trading Ltd. - Intex Recreation Corp.
All rights reserved/Tous droits réservés/Todos los derechos reservados/Alle Rechte vorbehalten. Printed in China/Imprimé en Chine/Impreso en China/Gedruckt in China.
®™ Trademarks used in some countries of the world under license from/®™ Marques utilisées dans certains pays sous licence de/Marcas registradas utilizadas en algunos países del mundo bajo licencia de/Warenzeichen verwendet in einigen Ländern der Welt in Lizenz von/**Intex Marketing Ltd. to/à/a/an Intex Trading Ltd., Intex Development Co. Ltd., G.P.O Box 28829, Hong Kong & Intex Recreation Corp., P.O. Box 1440, Long Beach, CA 90801** • Distributed in the European Union by/Distribué dans l'Union Européenne par/Distribuido en la unión Europea por/Vertrieb in der Europäischen Union durch/**Intex Trading B.V., Venneveld 9, 4705 RR Roosendaal – The Netherlands**
www.intexcorp.com

(289IO) 42" LADDER WITH REMOVABLE STEPS FRENCH SIZE: 7.5" X 10.3" PANTONE 295U 05/27/2016

TABLES DES MATIERES

Attention..... **3**

Detail des pieces..... **4**

Instructions de montage..... **5-7**

Stockage Hivernal..... **8**

Règles de sécurité en milieu aquatique..... **8**

Garantie..... **9**

CONSERVEZ LE CARTON D'EMBALLAGE POUR L'HIVERNAGE ET LE MANUEL D'UTILISATION POUR UNE INSTALLATION ULTERIEURE

IMPORTANT

Lisez et suivez attentivement toutes ces instructions avant d'installer et d'utiliser ce produit.

⚠ ATTENTION

- Surveillez les enfants et les personnes handicapées à tous les instants.
- Pour éviter les chutes et les blessures, aidez toujours les enfants quand ils utilisent l'échelle.
- Ne plongez ou sautez jamais depuis l'échelle.
- Installez l'échelle sur un terrain solide et de niveau.
- Une seule personne à la fois sur l'échelle.
- Charge maximum : 300 lbs (136 kg). Conforme aux exigences de charge de la EN16582.
- Soyez face à l'échelle à tout moment pour entrer ou sortir de la piscine.
- Enlevez et empêchez l'utilisation de l'échelle lorsque la piscine n'est pas occupée.
- Ne nagez pas dessous, entre ou derrière l'échelle.
- Vérifiez régulièrement l'état des écrous et des boulons pour vous assurez que l'échelle est en bon état.
- Si vous vous baignez de nuit, utilisez une lumière artificielle pour éclairer tous les sigles de sécurité, l'échelle, le fond et les chemins d'accès de la piscine.
- Le montage et le démontage de ce produit doivent être réalisés par un adulte.
- Cette échelle est conçue et fabriquée pour une hauteur spécifique de la paroi d'une piscine et/ou pour le deck de la piscine. Ne pas utiliser avec d'autres piscines.
- Le non-respect des consignes d'entretien peut engendrer des risques graves pour la santé notamment celle des enfants.
- Utilisez seulement cette échelle aux fins décrites dans ce manuel d'utilisation.

LE NON RESPECT DE CES CONSIGNES DE SECURITE PEUT ENTRAINER DES DOMMAGES CORPORELS, LA NOYADE OU LA PARALYSIE.

Les règles de sécurité décrites dans le manuel, sur le produit et l'emballage mentionnent les risques courants liés à l'utilisation d'une piscine et ne couvrent pas toutes les situations. Faîtes preuve de bon sens afin de profiter au maximum de votre piscine en toute sécurité.

IMPORTANT

IL EST TRÈS IMPORTANT D'EXAMINER TOUTES LES PIÈCES ET D'IDENTIFIER CELLES QUI SE CONNECTENT ENTRE ELLES AVANT DE COMMENCER L'ASSEMBLAGE. BIEN QUE CERTAINES PIÈCES SE RESSEMBLENT, ELLES NE SONT PAS TOUTES INTERCHANGEABLES.

DETAIL DES PIECES

Avant d'assembler votre produit, prenez quelques instants pour vérifier son contenu et vous familiariser avec chaque pièce.

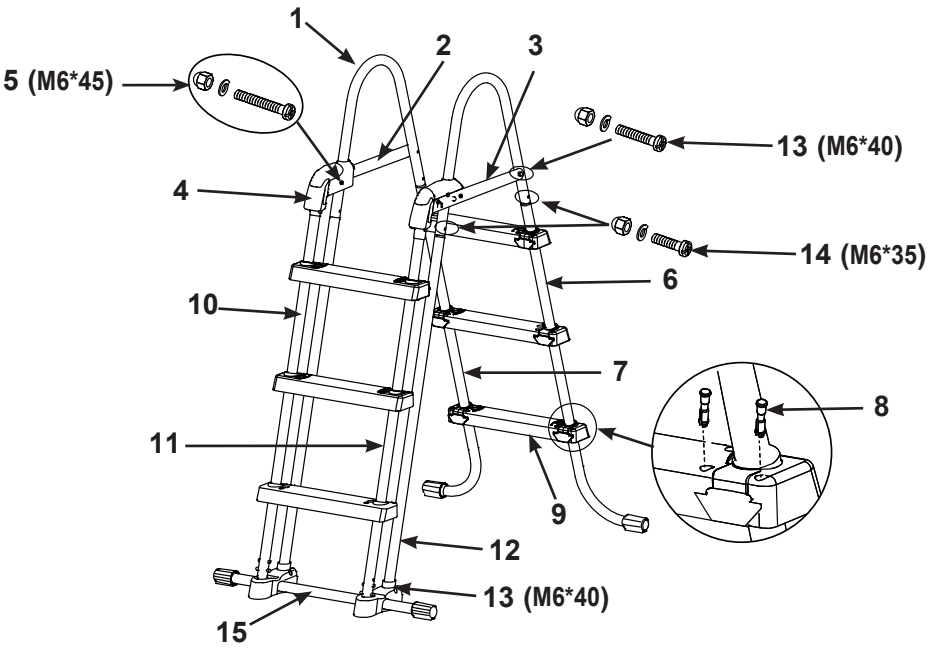

NOTE : Ce croquis est une simple représentation du produit. Il n'est pas à l'échelle réelle.

N°	DÉSIGNATION	TQUANTITÉ	RÉFÉRENCE PIÈCE DÉTACHÉE
1	POIGNÉES	2	12502
2	ENTRETOISES (FERMOIR INCLUS)	1	12524
3	SUPPORT DU HAUT AVEC SYSTÈME DE VERROUILLAGE (FERMOIR INCLUS)	1	12525
4	FERMOIR	2	12179
5	VIS DE FIXATION (1 EN PLUS)	3	12268
6	COTÉ A (MARQUE "A1")	1	12503A
7	COTÉ A (MARQUE "B1")	1	12503B
8	CHEVILLES (2 EN PLUS)	26	10913
9	MARCHES	6	10914
10	COTÉ B (MARQUE "A2")	1	12505A
11	COTÉ B (MARQUE "B2")	1	12505B
12	COTÉ C (MARQUE "C")	2	12506
13	VIS DE FIXATION (1 EN PLUS)	5	10227
14	VIS DE FIXATION (1 EN PLUS)	5	10810
15	SUPPORT	1	12507

Cette échelle est destinée à être utilisée avec les piscines Intex d'une hauteur de :

Références	Wall
28072	42in (107cm)

INSTALLATION DE L'ECHELLE

Temps moyen de montage : 30-60 minutes (Merci de noter que le temps de montage est approximatif et peut varier selon l'expérience des personnes).

Outils nécessaires : 1 tournevis cruciforme
1 pince ou 1 clef à ouverture variable
IMPORTANT : Ne bloquez pas les vis avant d'avoir effecture la derniere operation de montage.

1. **ASSEMBLAGE DU PIED COTE A** (Voir les schémas 1.1 à 1.2):
   Les supports de marches sont pré-fixés sur les montants des échelles en usine. Emboitez les marches **(9)** dans les fixations des montants en faisant correspondre la direction de la flèche située au dos de la fixation, avec le dessus de la marche. Assurez vous que le dos de la marche affleure la fixation du montant sans quoi la marche serait installée dans le mauvais sens (sans dessus-dessous).
   IMPORTANT: Assurez-vous que les pieds en forme de J soient dirigés vers l'extérieur avant d'installer les marches.

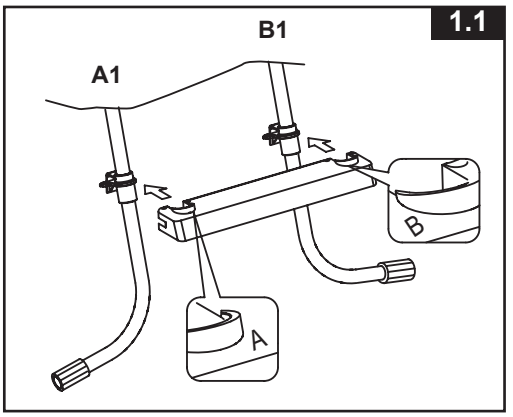

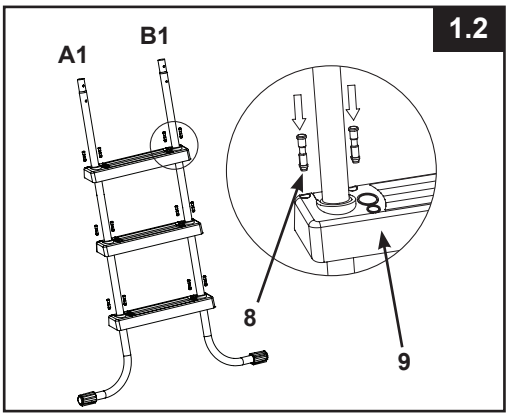

   Insérez les goupilles **(8)** dans les trous liant la marche à la fixation du montant.

2. **ASSEMBLAGE DU PIED COTE B** (Voir les schémas 2.1 à 2.2):

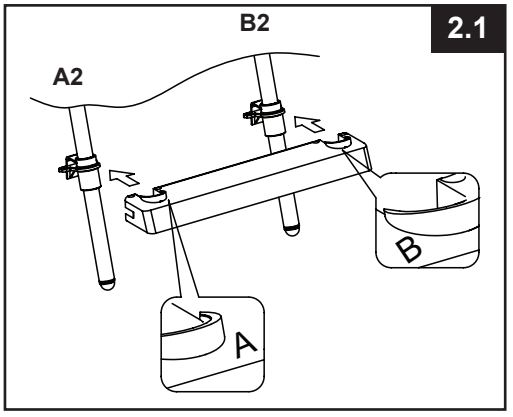

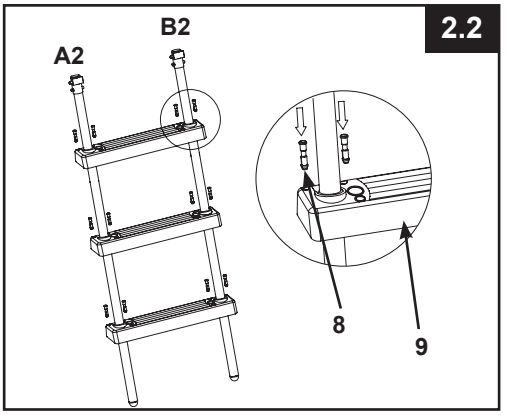

IMPORTANT: Insérez les goupilles **(8)** dans les trous liant la marche à la fixation du montant. Assurez-vous que toutes les broches soient bien verrouillées.

INSTALLATION DE L'ECHELLE (suite)

3. ASSEMBLAGE DU PIED COTE C (Voir les schéma 3):

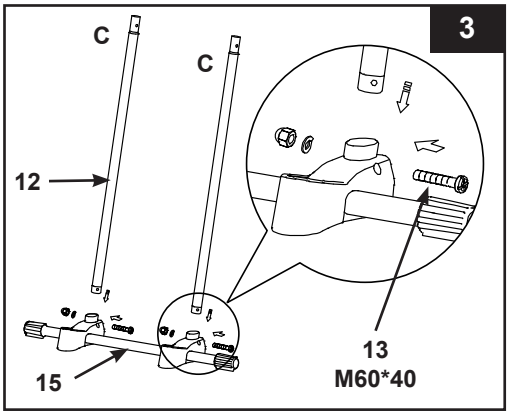

4. MONTAGE DES POIGNÉES (Voir les schémas 4.1 à 4.2):
IMPORTANT: Assurez-vous que le "support du haut avec système de verrouillage" (3) est tourné vers l'extérieur (se trouve à votre droite lorsque vous êtes face aux pieds C assemblés)

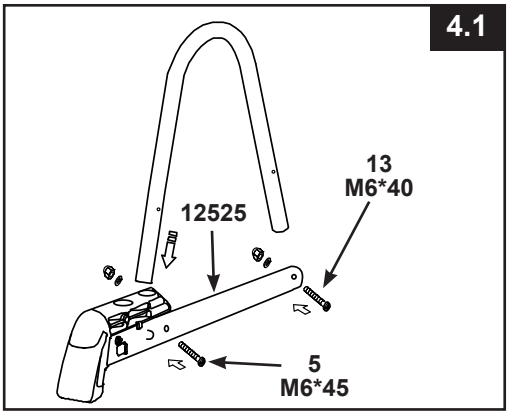

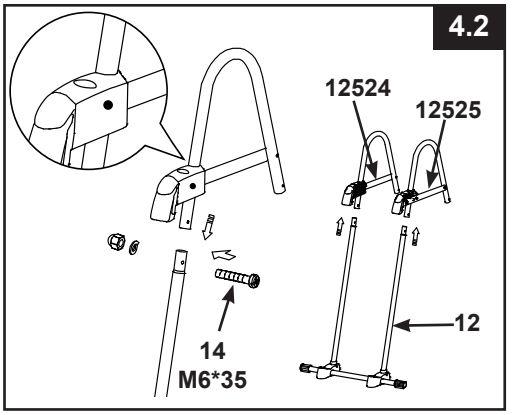

5. ASSEMBLAGE DU PIED COTE A&B (Voir les schéma 5):

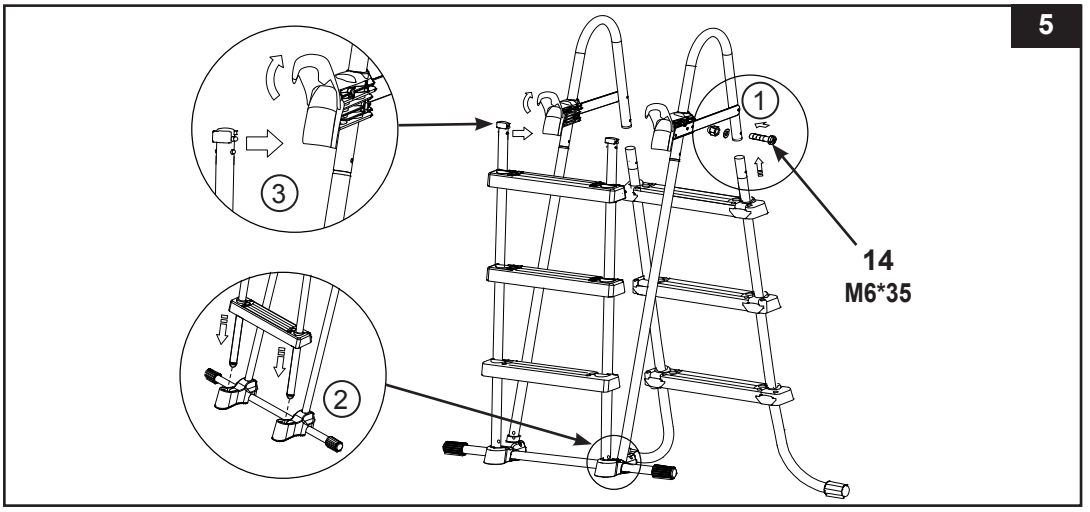

IMPORTANT : Assurez-vous que toutes les broches soient bien verrouillées.

INSTALLATION DE L'ECHELLE (suite)

6. **ENTRETIEN**: Vérifiez périodiquement tous les écrous, les boulons et toutes les goupilles pour vous assurez du bon état.

7. **AVANT L'UTILISATION DE L'ECHELLE** (Voir le schéma 6):
Avec toutes les pièces en place, vérifiez que toutes les fixations / vis sont bien serrées et appuyer sur chaque marche pour vérifier qu'elles soient bien fixées.
IMPORTANT : Les marches amovibles doivent être placées à l'extérieur de la piscine.

6

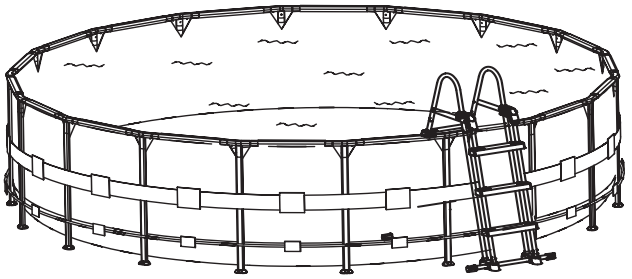

8. **APRES S'ETRE SERVI DE L'ECHELLE** (Voir le schéma 7)

7

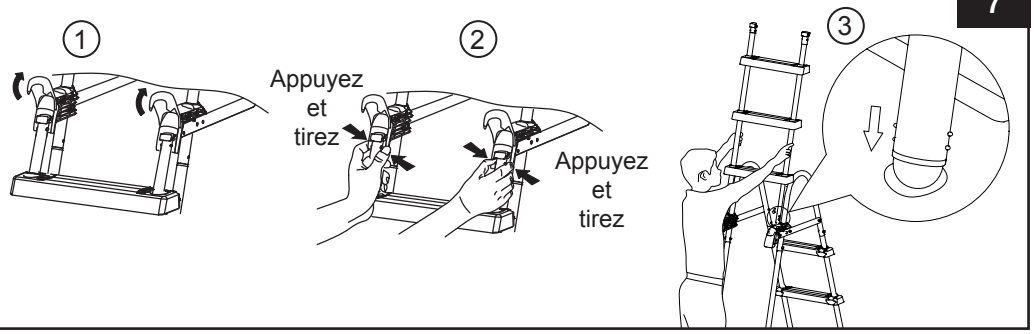

9. **Enlever les marches de la position de sécurité** (Voir le schéma 8):
a) Avec votre main droite, tirez et amenez le loquet vers vous tout en appuyant avec votre main gauche sur les boutons blancs qui dépassent et levez simultanément ce pied pour le sortir de la cavité exposant les boutons blancs inférieurs qui dépassent.
b) Laissez le pied reposer sur le support du haut (assurez-vous qu'il ne retombe pas dans la cavité) et enlevez rapidement les « marches assemblées amovibles » de l eur position de sécurité.
c) Voir l'étape 5 pour réinstaller les marches amovibles.

8

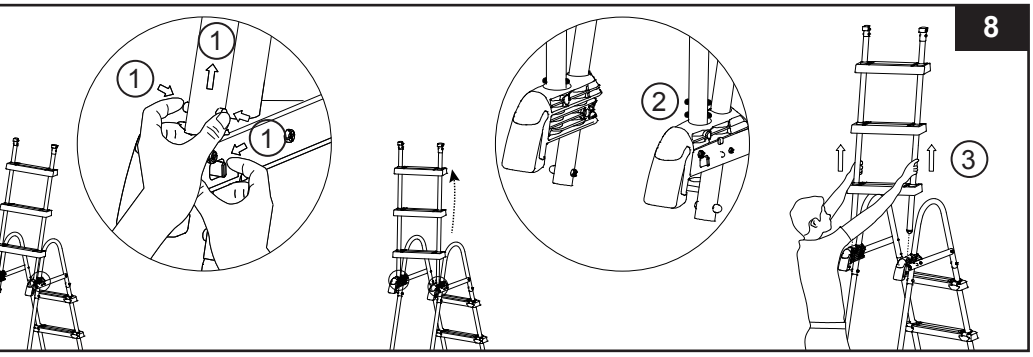

HIVERNAGE/STOCKAGE HIVERNAL

1. Otez les "marches amovibles" comme expliqué au niveau de la section "Après usage", voir schéma 7.
2. Otez l'échelle de la piscine, assurez vous que l'échelle et les marches amovibles soient parafaitement sèches si vous les stockez pour longtemps.
3. Rangez l'échelle et tous ses composants dans un endroit sec, de préference entre 0°C et 40°C.
4. Assurez-vous que l'échelle et tous ses composants soient rangés dans un endroit sûr, loin des enfants.

⚠ ATTENTION

QUAND ELLE N'EST PAS UTILISÉE, L'ÉCHELLE DOIT ÊTRE MISE EN POSITION SECURITÉ. OTEZ LES MARCHES AMOVIBLES QUAND LA PISCINE N'EST PAS UTLISÉE OU OCCUPÉE. RANGEZ LES MARCHES AMOVIBLES DANS UN ENDROIT SÛR, LOIN DES ENFANTS. REFERMEZ LES FERMOIRS.

RÈGLES DE SÉCURITÉ EN MILIEU AQUATIQUE

Les loisirs nautiques sont à la fois amusants et relaxants. Cependant, ils représentent des risques de blessures et de mort. Afin de réduire ces risques, lisez et suivez toutes les instructions présentes sur les produits, les emballages et les notices. Soyez conscient que les i nstructions et mises en garde couvrent les risques les plus communs mais d'autres existent.

Pour plus de sécurité, familiarisez-vous avec les mises en garde suivantes ainsi qu'à celles propres à chaque organisation nationale :

- Demandez lui une surveillance constante. Un adulte compétent doit être désigné comme "maître nageur" ou surveillant de baignade, surtout quand des enfants sont dans ou autour de la piscine.
- Apprenez à nager.
- Prenez le temps d'apprendre les premiers gestes de secours.
- N'hésitez pas à informer toute personne en charge de la surveillance de la baignade de l'existence de système de sécurité tels que les barrières, portes verrouillées….
- Informez tout les utilisateurs de la piscine, les enfants inclus des procédures d'urgence.
- Faites preuve de bon sens et de raison lors d'activités nautiques.
- Surveillez, surveillez, surveillez.

GARANTIE LIMITÉE

Votre echelle de piscinea été fabriquée avec des matériaux de la meilleure qualité et un savoir-faire de haut niveau. Tous les produits Intex ont été inspectés et sont exempts de vices de fabrication. La garantie limitée ne s'applique qu'à la echelle de piscinea.

Cette garantie limitée est en complément, et non en remplacement, de la garantie légale. Dans les cas où cette garantie serait en contradiction avec vos droits locaux, ces derniers restent prioritaires. Par exemple, les lois européennes apportent des droits statutaires complémentaires à ceux offerts par la garantie limitée. Pour plus d'informations, consultez le site Internet européen : http://ec.europa.eu/consumers/ecc/contact_en/htm.

Les dispositions de cette garantie limitée s'appliquent seulement au premier acheteur. Cette garantie limitée n'est pas transférable. La garantie limitée est valide pour une période de 90 jours à partir de la date d'achat. Conservez l'original du ticket de caisse avec ce manuel, car une preuve d'achat sera exigée et devra accompagner les réclamations ; dans le cas contraire, la garantie limitée n'est pas valide.

Si un défaut de fabrication est détecté durant cette période de 90 jours, merci de contacter le Service Consommateur Intex approprié listé dans le document « Services Consommateurs agréés » ci-joint. Si l'article est couvert par les termes de la garantie, le produit sera réparé ou échangé avec un produit similaire (de notre choix) sans frais de votre part.

Aucune garantie complémentaire (autre que légale) ne sera appliquée. En aucun cas INTEX, ses agents et/ou employés ne sauront être tenus responsables des dommages directs ou indirects résultant de l'utilisation du echelle de piscinea (y compris la fabrication du produit).Certains pays ou certaines juridictions n'autorisent pas l'exclusion ou la limitation des dommages impliqués ou accessoires, les limitations ou exclusions ci-dessus ne s'appliquent donc peut-être pas à vous.

Cette garantie limitée ne s'applique pas dans les circonstances suivantes:

- Si le echelle de piscinea est l'objet de négligences, d'une utilisation ou une application anormales, d'un accident, d'une mauvaise utilisation, un mauvais entretien ou stockage.
- Si le echelle de piscinea est soumis à des dégâts par des circonstances indépendantes de la volonté d'INTEX, y compris mais sans s'y limiter, l'usure normale et les dommages causées par exposition au feu, au gel, à la pluie, à une inondation ou à tout autre facteur environnemental externe.
- Pour les pièces et composants non vendus par INTEX; et/ ou.
- Les modifications non autorisées, les réparations ou le démontage du echelle de piscinea par une personne autre que le personnel des centres SAV INTEX.

Les coûts résultant de la perte d'eau de la piscine, les dégâts causés par les produits de traitement chimique ou l'eau ne sont pas couverts par cette garantie. Les blessures ou les dégâts matériels ne sont en aucun cas couverts par cette garantie.

Lisez le manuel avec attention et suivez les instructions concernant le fonctionnement et l'entretien de votre echelle de piscinea. Inspectez toujours votre produit avant de l'utiliser. La garantie peut être annulée si les instructions ne sont pas suivies.

MANUAL DEL PROPIETARIO

NORMAS IMPORTANTES DE SEGURIDAD

Lea, comprenda y siga todas las instrucciones cuidadosamente antes de instalar y utilizar este producto.

Escalera con escalones extraibles

Manuel de usuario para: 42in (107 cm) modelo

Es una ilustración

No se olvide de probar otros productos Intex: Piscinas, Accesorios para piscinas, Piscinas inflables, Juguetes, Camas de aire y barcas están disponibles en nuestros distribuidores o visitando nuestra página web. Debido a una política de mejora continuada de producto, Intex se reserva el derecho a modificar las especificaciones y la apariencia, lo cual puede implicar cambios en el manual de instrucciones, sin previo aviso.

©2016 Intex Marketing Ltd. - Intex Development Co. Ltd. - Intex Trading Ltd. - Intex Recreation Corp.
All rights reserved/Tous droits réservés/Todos los derechos reservados/Alle Rechte vorbehalten. Printed in China/Imprimé en Chine/Impreso en China/Gedruckt in China.
®™ Trademarks used in some countries of the world under license from/®™ Marques utilisées dans certains pays sous licence de/ Marcas registradas utilizadas en algunos países del mundo bajo licencia de/Warenzeichen verwendet in einigen Ländern der Welt in Lizenz von/**Intex Marketing Ltd. to/à/a/an Intex Trading Ltd., Intex Development Co. Ltd., G.P.O Box 28829, Hong Kong & Intex Recreation Corp., P.O. Box 1440, Long Beach, CA 90801** • Distributed in the European Union by/Distribué dans l’Union Européenne par/Distribuido en la unión Europea por/Vertrieb in der Europäischen Union durch/**Intex Trading B.V., Venneveld 9, 4705 RR Roosendaal – The Netherlands**
www.intexcorp.com

TABLA DE CONTENIDOS

Advertencia..... 3

Referencia de piezas..... 4

Instrucciones de montaje..... 5-7

Preparación para almacenar durante un periodo largo..... 8

Seguridad acuática..... 8

Garantía limitada..... 9

GUARDE LA CAJA PARA ALMACENARLA Y LAS INSTRUCCIONES PARA VOLVERLA A MONTAR

NORMAS IMPORTANTES DE SEGURIDAD

Lea, comprenda y siga todas las instrucciones cuidadosamente antes de instalar y utilizar este producto.

⚠ ADVERTENCIA

- Supervisar siempre a los niños y a las personas discapacitadas.
- Siempre ayude a los niños cuando utilicen la escalera para evitar caídas y/o lesiones graves.
- No se tire de cabeza o salte desde la escalera.
- Sitúe la escalera en una base sólida.
- Capacidad para una persona al mismo tiempo.
- Peso máximo: 300 lbs (136 kg). Cumple con los requisitos de resistencia según normativa EN16582.
- Sitúe la escalera para entrar o salir de la piscina.
- Retire la escalera y guárdela en un lugar seguro cuando la piscina no esté en uso.
- No nade debajo, detrás o a través de la escalera.
- Compruebe cada cierto tiempo que todos los tornillos estén perfectamente ajustados.
- Si nada en la noche utilice luces artificiales para iluminar la escalera, el suelo de la piscina y los carteles de advertencia.
- Montaje y desmontaje por adultos solo.
- La escalera está diseñada y fabricada para un medida específica de piscina y para una determinada playa. No lo use con otras piscinas.
- El incumplimiento del mantenimiento adecuado puede ocasionar un grave riesgo para la salud, especialmente para los niños.
- Utilice este producto tan sólo para el propósito descrito en el manual.

NO SEGUIR ESTAS INSTRUCIONES PUEDE PROVOCAR ACCIDENTES, ATRAPAMIENTOS, PARALISISL, AHOGAMIENTOS U OTROS ACCIDENTES MÁS GRAVES.

Las advertencias del producto, instrucciones y normas de seguridad proporcionadas con el producto representan los riesgos más comunes de jugar y utilizar el producto, pero no abarca todos los riesgos posibles. Por favor, utilice el sentido común y el buen juicio cuando esté disfrutando de alguna actividad de agua.

IMPORTANTE

Es muy importante preparar las piezas cor rectamente e identificar qué partes se conectan entre sí antes de comenzar el ensamblado. Aunque algunas partes se parecen, no son siempre intercambi ables. Consulte la lista de piezas.

REFERENCIA DE PIEZAS

Antes de montar este producto, por favor, tómese unos minutos para chequear el contenido y familiarizarse con todas las piezas.

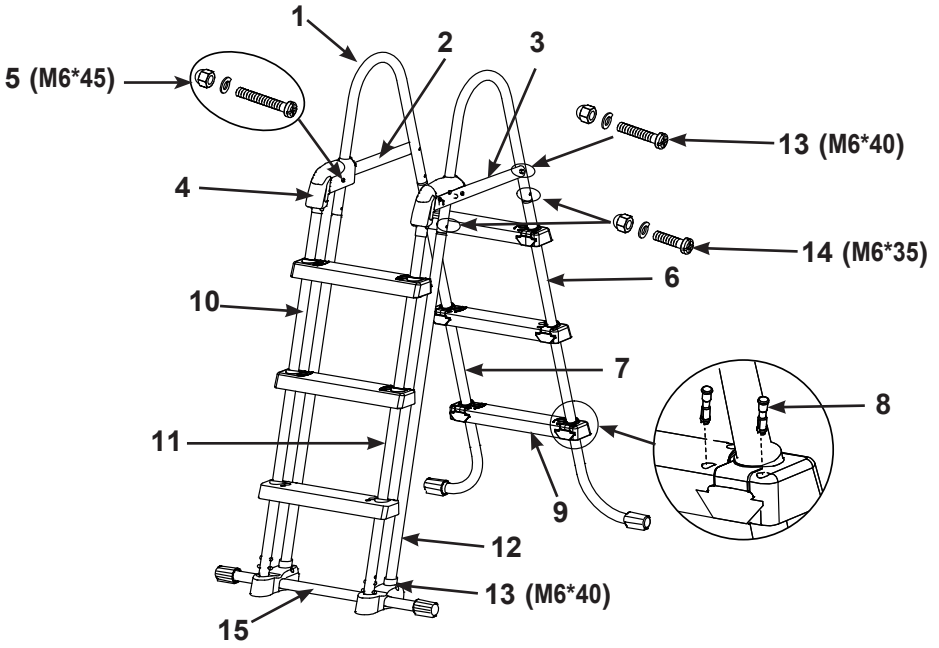

ADVERTENCIA: Los dibujos son solo para su referencia, pueden no reflejar el producto real y no son a escala.

PIEZA NO.	DESCRIPCION	CANTIDAD	REFERENCIA N°
1	PASAMANOS U	2	12502
2	ABRAZADERA SUPERIOR (PASADOR DE RESORTE INCLUIDO)	1	12524
3	REFUERZO SUPERIOR CON SISTEMA DE BLOQUEO (PASADOR DE RESORTE INCLUIDO)	1	12525
4	ABRAZADERA	2	12179
5	TORNILLERÍA (CON 1 EXTRA)	3	12268
6	A PIEZA ("A1"IMPRESO)	1	12503A
7	A PIEZA ("B1"IMPRESO)	1	12503B
8	CLAVOS PARA MONTAJE DEL ESCALON (CON 2 EXTRAS)	26	10913
9	ESCALONES	6	10914
10	B PIEZA ("A2"IMPRESO)	1	12505A
11	B PIEZA ("B2"IMPRESO)	1	12505B
12	C PIEZA ("C" IMPRESO)	2	12506
13	TORNILLERÍA (CON 1 EXTRA)	5	10227
14	TORNILLERÍA (CON 1 EXTRA)	5	10810
15	SOPORTE	1	12507

Esta escalera ha sido diseñada y fabricada para la altura de las paredes de las piscinas Intex:

Número de referencia	Altura pared de la piscina
28072	**42in (107cm)**

MONTAJE DE LA ESCALERA

Tiempo estimado de montaje 30-60 minutos (estimación aproximada y variará en función de cada persona).

HERRAMIENTAS NECESARIAS: **Un (1) desatornillador Phillips**
Un (1) par de alicates o una llave ajustable pequeña

IMPORTANTE: No apriete totalmente los tornillos hasta que haya terminado el montaje.

1. MONTAJE DE LA PIEZA A DE LA BARANDA (Vea las figuras del 1.1 a 1.2):
Las patas de la escalera tienen ya instalados de fabrica las fijaciones de los escalones. Las patas de la escalera tienen ya instalados las fijaciones de los escalones. Con la fecha en la parte de atrás de la fijación del escalón mirando hacia usted, deslice el escalón sobre la fijación juntando la dirección de la flecha con el escalón. Asegúrese que la parte de atrás del escalón este nivelado con la fijación si no estará instalando el escalón boca arriba.
IMPORTANTE: Asegúrese que las barandas en J miran hacia afuera antes de instalar los escalones.

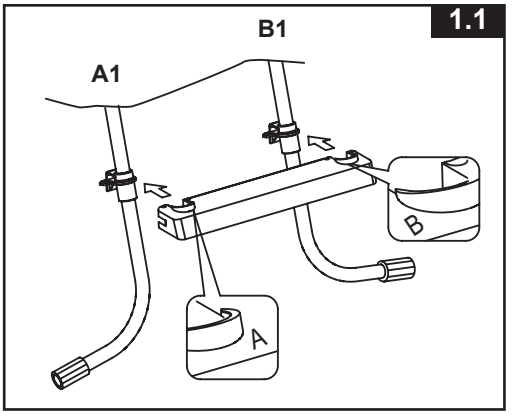

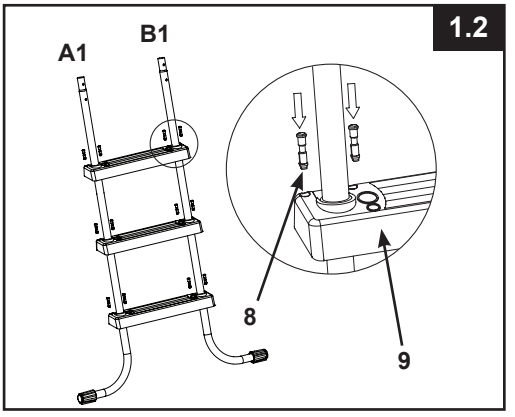

Introduzca los pins para el montaje de los escalones dentro de los agujeros hasta que queden fijos.

2. MONTAJE DE LA PIEZA B DE LA BARANDA (Vea las figuras del 2.1 a 2.2):

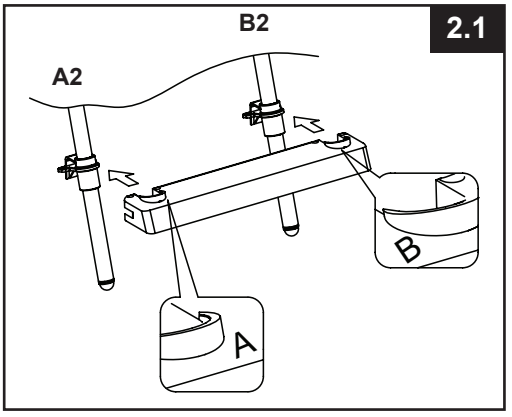

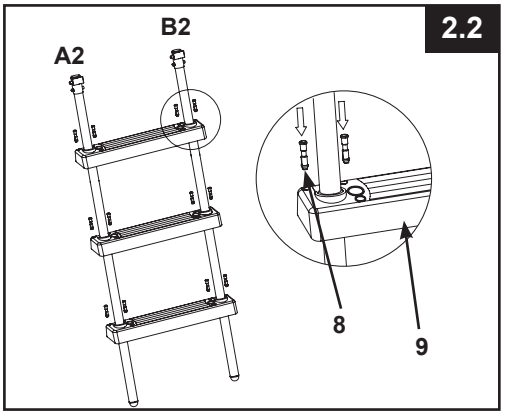

IMPORTANTE: Introduzca los pins para el montaje de los escalones dentro de los agujeros hasta que queden fijos.Asegúrese de que los clavos están perfectamente encajados.

MONTAJE DE LA ESCALERA (cont.)

3. MONTAJE DE LA PIEZA C DE LA BARANDA (ver figura 3):

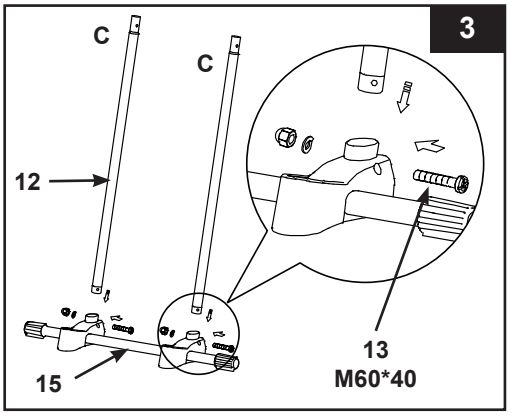

4. INSTALACIÓN DE LOS PASAMANOS "U" (Vea las figuras del 4.1 a 4.2):
IMPORTANTE: Asegúrese de que el refuerzo superior con sistema de bloqueo (3) está orientado hacia afuera (a su derecha, conforme se mira el conjunto de patas "C")

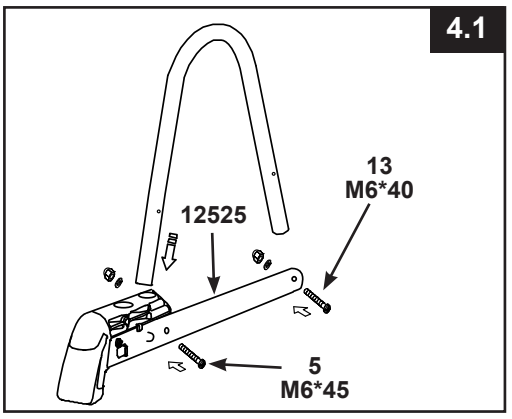

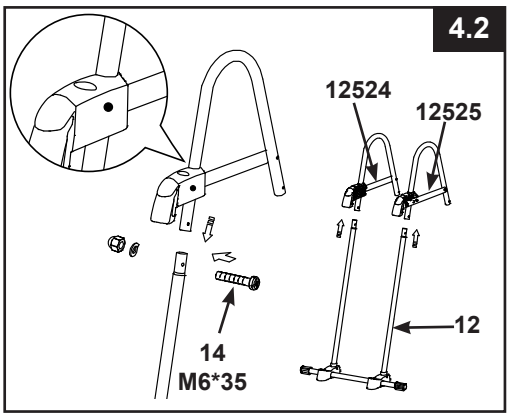

5. MONTAJE DE LA PIEZA A&B DE LA BARANDA (ver figura 5):

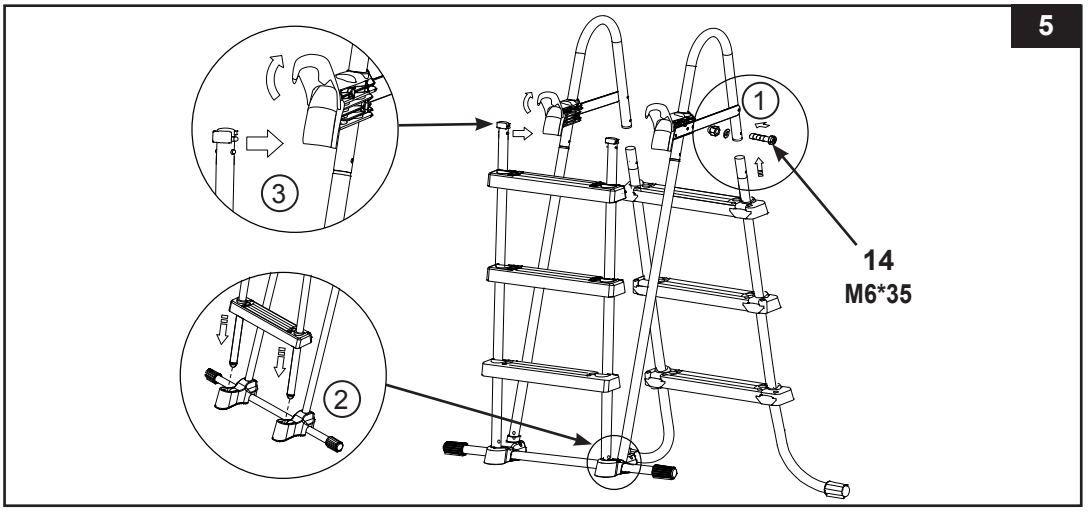

IMPORTANTE: Asegúrese de que los clavos están perfectamente encajados.

MONTAJE DE LA ESCALERA (cont.)

6. **MANTENIMIENTO:** Compruebe periódicamente todos los tornillos, roscas, montaje de los escalones y pin de los escalones para tener la certeza que la escalera esté rígida.

7. **ANTES DE USAR LA ESCALERA** (ver figura 6):
Con todas las partes ahora en su lugar, compruebe que todos los tornillos / tuer cas estén bien apretados y aplicar presión a cada peldaño para asegurarse de que están plenamente anclado en su lugar.
IMPORTANTE: La parte de la escalera donde los escalones son extraíbles, deberá estar situada fuera de la piscina.

6

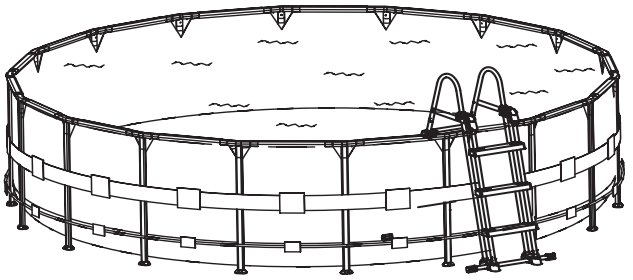

8. **DESPUÉS DEL USO DE LA ESCALERA** (Vea las figura 7):

7

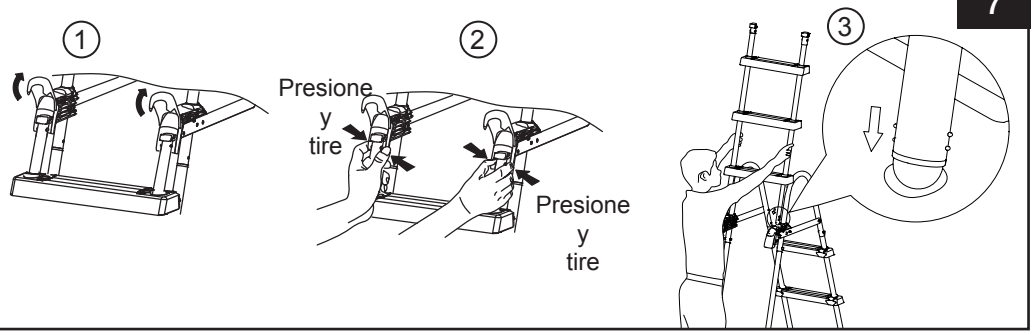

9. **Cómo retirar el conjunto de peldaños de su posición bloqueada** (Vea las figura 8):
a) Mientras mantiene tirado hacia usted el pestillo con su mano derecha, presione los extremos blancos de los pasadores de resorte con su mano izquierda y, simultáneamente, levante dicha pata para extraerla de su alojamiento y dejar expuesto los extremos blancos de los pasadores de resorte.
b) Deje la pata apoyada sobre el refuerzo superior (asegurándose de que no descienda y vuelva a encajarse en su alojamiento) y, actuando con rapidez, levante el conjunto de peldaños desmontable para retirarlo de su posición bloqueada.
c) Consulte el paso 5 para informarse sobre cómo volver a fijar en su sitio el conjunto de peldaños desmontable.

8

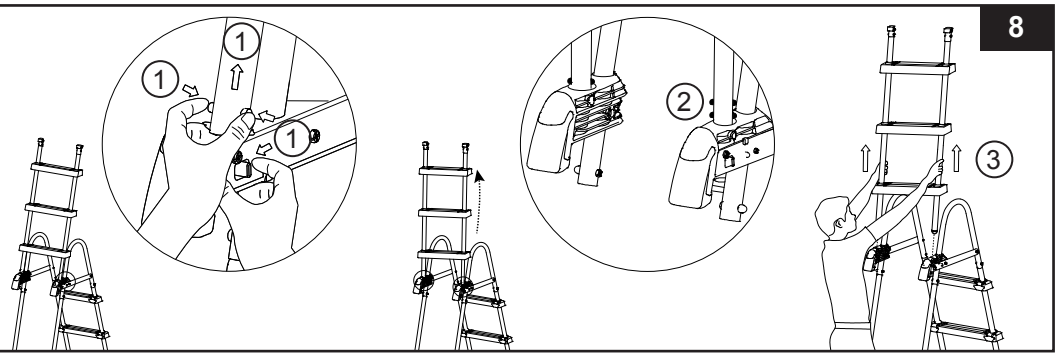

ALMACENAJE EN INVIERNO/PREPARACIÓN PARA ALMACENAR DURANTE UN PERIODO LARGO

1. Retire los "escalones extraíbles" como se ilustra en la sección <Después del uso>, Vea las figura 7.
2. Retire la escalera de la piscina y asegúrese de que la escalera y los escalones extraíbles estén completamente secos antes de su almacenamiento a largo plazo.
3. Guarde la escalera y todos sus componentes interiores en un lugar seguro y seco, preferentemente entre 32 ° F (0 ° C) y 104 ° F (40 ° C).
4. Asegúrese de que la escalera y todos los componentes se almacenan en un lugar seguro fuera del alcance de los niños.

⚠ ADVERTENCIA

CUANDO NO UTILICE LA ESCALERA, DEBE PERMANECER EN POSICION DE SEGURIDAD. EXTRAIGA LOS ESCALONES FRONTALES CUANDO NO SE USE LA PISCINA O ESTÉ OCUPADA. GUARDE LOS ESCALONES EXTRAIBLES EN UN LUGAR SEGURO, FUERA DEL ALCANCE DE LOS NIÑOS. VUELVA A CERRAR LAS ABRAZADERAS.

SEGURIDAD ACUÁTICA

Recrearse en el agua es divertido y terapéutico. Aunque envuelve riesgos inherentes de daños e incluso la muerte. Para reducir el riesgo de daños o lesiones, lea y siga todas las advertencias e instrucciones del producto y del embalaje. Recuerde que aunque las instrucciones de seguridad y las advertencias del producto mencionan los riesgos más comunes de la diversión en el agua, no cubren ni mencionan todos los riesgos y/o peligros.

Para una protección adicional, familiarícese Usted mismo con las siguientes instrucciones, así como con las instrucciones reconocidas nacionalmente por Organizaciones de Seguridad:

- Exija una constante vigilancia. Un adulto competente debe ser designado como "salvavidas" o guardián del agua, especialmente cuando los niños están en la piscina o próximos a ésta.
- Aprenda a nadar.
- Dedique tiempo a aprender primeros auxilios.
- Enseñe a las personas que esten designadas para supervisar los usuarios de la piscina sobre los peligros potenciales así como el uso de dispositivos de protección, tales como puertas cerradas, barreras, etc.
- Instruya a todos los usuarios de la piscina, incluidos los niños, como actuar en caso de emergencia.
- Utilice siempre el sentido común y un buen juicio cuando esté disfrutando de alguna actividad en el agua.
- Supervisión, supervisión y supervisión.

GARANTÍA LIMITADA

Su Escalera para Piscina ha sido fabricada con los materiales de más alta calidad y utilizando mano de obra calificada. Todos los productos Intex han sido cuidadosamente examinados para comprobar que no tienen ningún defecto antes de salir de la fábrica. La Garantía Limitada sólo se aplica a las Escalera para Piscina.

Esa garantía limitada es un anexo, y no un sustituto para sus derechos y recursos legales. En la medida en que esta garantía sea incompatible con sus términos legales, tales términos tienen prioridad. Por ejemplo, la ley de consumidores de la Unión Europea establece derechos de garantía adicionales a los cubiertos por esta garantía limitada: para información sobre la ley de consumidores, por favor, visite la página del Centro de la Comunidad Europea en http://ec.europa.eu/consumers/ecc/contact_en/htm.

La cláusula de garantía sólo concierne al comprador y no es transferible. Esta Garantía Limitada es válida por un período de 90 días desde la fecha de compra inicial. Conserve su ticket de compra junto con este manual para probar de esta manera su compra en caso de que le sea requerido y siempre debe acompañar a las reclamaciones en garantía en caso contrario será invalidada dicha garantía.

Si el defecto de fabricación se encuentra dentro de los plazos que se señalan anteriormente, por favor, póngase en contacto con el correspondiente Centro de Servicio de Intex que aparece en la hoja "Centros Autorizados de Atención". Si el ítem estuviera cubierto por lo previsto en la garantía, el artículo será reparado o sustituido, por un artículo igual o semejante (por elección de Intex) sin ningún coste para Usted.

Cualquier otra garantía, y cualquier otro derecho legal de su país, no implican garantías adicionales. En la medida del posible en su país, en ningún caso Intex será responsable por Usted o cualquier tercera parte por los daños directos o indirectos causados fuera del ámbito de utilización de su Escalera para Piscina, o de las acciones de Intex o sus agentes y empleados (incluyendo la fabricación del producto). Alcuni paesi o giurisdizioni non consentono l'esclusione o la limitazione dei danni incidentali o consequenziali, pertanto la suddetta limitazione o esclusione potrebbe non applicarsi a voi.

Usted debe ser consciente que esta garantía limitada no es aplicable a las siguientes circunstancias:

- Si el Escalera para Piscina fuera objeto de negligencia, utilización o aplicación anormal, accidente, operación inadecuada, arrastre o remolque, mantenimiento o almacenaje inapropiados.
- Si el Escalera para Piscina es objeto de defecto en circunstancias que se encuentren fuera del alcance de Intex, incluyendo, pero no limitado a uso y desgaste comunes y daños causados por exposición a fuego, inundaciones, congelación, lluvias o fuerzas externas de la naturaleza;
- A las partes y componentes no vendidos por Intex; y/o
- A alteraciones, reparaciones o desmontaje no autorizados del Escalera para Piscina por cualquier persona ajena al Servicio Técnico de Intex.

Los gastos asociados a la pérdida de agua de la piscina, utilización de productos químicos o daños causados por fuga de agua no están cubiertos por esta Garantía. Las lesiones o daños a cualquier propiedad o persona no están cubiertos por esta Garantía.

Leer el manual del propietario con atención y seguir todas las instrucciones referentes a la operación y mantenimiento apropiados de su Escalera para Piscina. Revise siempre su producto antes de su utilización. Su garantía limitada puede invalidarse si no sigue las instrucciones.

BENUTZERHANDBUCH

WICHTIGE SICHERHEITSHINWEISE

Lesen Sie die Anleitung, bevor Sie mit der Installation des Produktes beginnen, und befolgen Sie die Anweisungen genau.

Leiter mit entfernbaren Stufen

107 cm - Modell

Symbolfoto.

Ist der Pool nicht herrlich? Wenn Sie Lust verspüren, noch andere Intex-Produkte auszuprobieren, wie unser Pool-Zubehör oder die Luftbetten, sowie die Spielwaren oder die Boote …. , dann besuchen Sie uns doch einfach auf unserer Homepage unter www.steinbach.at. Unsere Produkte sind auch im Fachhandel erhältlich. Wegen der Politik der kontinuierlichen Produktverbesserung behält sich INTEX das Recht vor, Daten, Erscheinungsbilder oder Updates (Produktspezifikationen) jederzeit ohne Vorankündigung zu ändern!

©2016 Intex Marketing Ltd. - Intex Development Co. Ltd. - Intex Trading Ltd. - Intex Recreation Corp.
All rights reserved/Tous droits réservés/Todos los derechos reservados/Alle Rechte vorbehalten. Printed in China/Imprimé en Chine/Impreso en China/Gedruckt in China.
®™ Trademarks used in some countries of the world under license from/®™ Marques utilisées dans certains pays sous licence de/ Marcas registradas utilizadas en algunos países del mundo bajo licencia de/Warenzeichen verwendet in einigen Ländern der Welt in Lizenz von/**Intex Marketing Ltd. to/à/a/an Intex Trading Ltd., Intex Development Co. Ltd., G.P.O Box 28829, Hong Kong & Intex Recreation Corp., P.O. Box 1440, Long Beach, CA 90801** • Distributed in the European Union by/Distribué dans l'Union Européenne par/Distribuido en la unión Europea por/Vertrieb in der Europäischen Union durch/**Intex Trading B.V., Venneveld 9, 4705 RR Roosendaal – The Netherlands**
www.intexcorp.com

INHALTSVERZEICHNIS

Wichtige Sicherheitvorschriften..... **3**

Teilereferenz..... **4**

Aufbauanleitung..... **5-7**

Langzeitlagerung..... **8**

Generelle Sicherheitshinweise..... **8**

Begrenzte Garantie..... **9**

HEBEN SIE DEN KARTON FÜR DIE LAGERUNG UND DIE ANWEISUNGEN FÜR DIE ZERLEGUNG DER LEITER AUF

WICHTIGE SICHERHEITVORSCHRIFTEN

Lesen und befolgen Sie alle Anweisungen, bevor Sie das Produkt in Betrieb nehmen!

⚠ WARNUNG

- Lassen Sie Kinder und Menschen mit Behinderung nie unbeaufsichtigt.
- Bitte unterstützen und beaufsichtigen Sie Kinder bei der Benützung der Leiter, um Stürze bzw. ernsthafte Verletzungen zu vermeiden!
- Springen oder tauchen Sie nicht von dieser Leiter.
- Stellen Sie die Leiter auf eine ebene, solide Standfläche.
- Die Leiter kann immer nur von einer Person benutzt werden.
- Maximale Tragkraft: 136 kg. Entspricht den Belastungsanforderungen der Norm EN16582.
- Halten Sie die Leiter für den Ein- und Ausstieg stets griffbereit.
- Entfernen und verstauen Sie die Leiter, wenn der Pool nicht benützt wird.
- Nicht unter die Sprossen der Leiter tauchen und nicht hinter die Leiter und nicht in den Pool springen. Es besteht bei seichtem Wasser große Gefahr.
- Überprüfen Sie alle Schrauben und Bolzen um sicher zu stellen, dass die Leiter stabil ist und sicher steht.
- Wenn Sie das Pool in der Nacht benutzen, sollten Sie Leitern, Stufen und Wege beleuchten.
- Darf nur von Erwachsenen zusammen- und auseinander gebaut werden.
- Diese Leiter wurde für eine bestimmte Poolwandhöhe gefertigt. Nicht mit anderen Pools verwenden.
- Die Nichteinhaltung der Wartungsempfehlungen kann eine große Gefahr für die Gesundheit darstellen, besonders für Kinder.
- Die Leiter darf nur für die Zwecke verwendet werden, die in dieser Anleitung angeführt werden.

WENN SIE DIESE WARNHINWEISE NICHT BEACHTEN, KANN DIES ZU KNOCHENBRÜCHEN, ERTRINKEN ODER ANDEREN VERLETZUNGEN FÜHREN.

Diese Produktwarnungen können nicht alle Sicherheitsrichtlinien, die mit dem Produkt zusammenhängen, enthalten. Sie stellen nur allgemeine Risiken dar, und decken nicht alle Gefahren und möglichen Risiken ab. Wenn sie sich im Pool befinden und entspannen, müssen Sie dennoch immer aufmerksam und vorsichtig sein.

WICHTIG

ÜBERPRÜFUNG DER EINZELTEILE: ES IST SEHR WICHTIG, DIE TEILE VOR DEM ZUSAMMENBAU MITTELS ANLEITUNG ZU PRÜFEN. AUFGRUND DER ÄHNLICHKEIT EINIGER TEILE IST DIE KORREKTE MONTAGE SEHR WICHTIG.

TEILEREFERENZ

Bevor Sie mit dem Zusammenbau des Produkts beginnen, nehmen Sie sich bitte kurz Zeit, um den Inhalt zu überprüfen und sich mit den Einzelteilen vertraut zu machen.

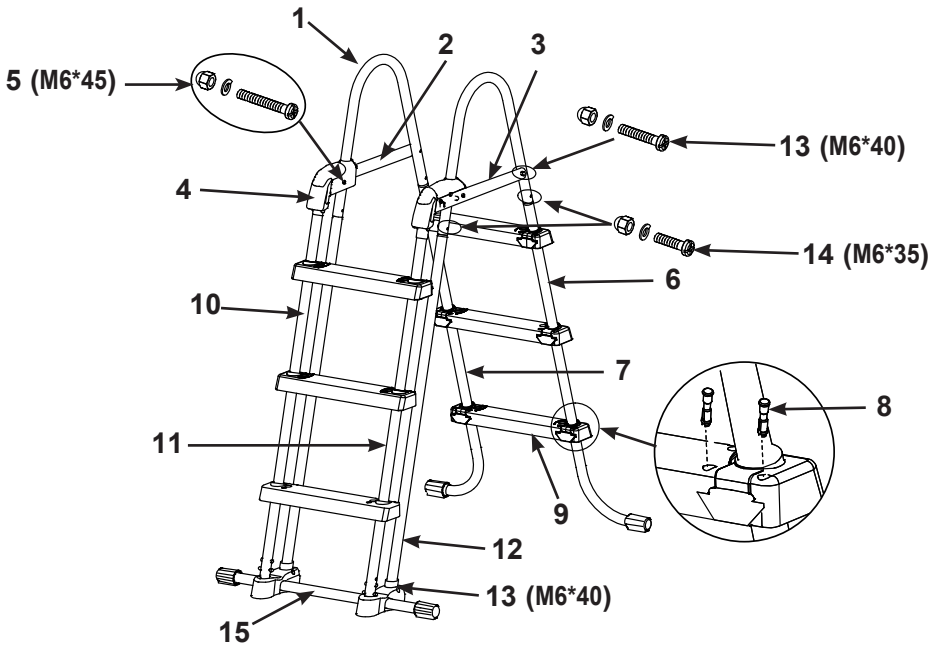

HINWEIS: Abweichungen zum Produkt können vorhanden sein.

TEILENUMMER	BESCHREIBUNG	MENGE	Ersatzteilnummer
1	U-FÖRMIGE HANDLÄUFE	2	12502
2	STREBEN (MIT SCHLIESSE)	1	12524
3	OBERE VERSTÄRKUNG MIT VERRIEGELUNGSSYTEM (MIT SCHLIESSE)	1	12525
4	SCHNALLE	2	12179
5	HALTERUNG (1 ERSATZ-SCHRAUBE)	3	12268
6	A SEITE (MARKIERT MIT "A1")	1	12503A
7	A SEITE (MARKIERT MIT "B1")	1	12503B
8	SICHERUNGSSPLINT (2 ERSATZ-SCHRAUBE)	26	10913
9	STUFEN	6	10914
10	B SEITE (MARKIERT MIT "A2)	1	12505A
11	B SEITE (MARKIERT MIT "B2)	1	12505B
12	C SEITE (MARKIERT MIT "C")	2	12506
13	HALTERUNG (1 ERSATZ-SCHRAUBE))	5	10227
14	HALTERUNG (1 ERSATZ-SCHRAUBE))	5	10810
15	SOCKELSTÜTZE	1	12507

Diese Leiter ist konstruiert und hergestellt für die Wandhöhe des Intex-Pools:

Artikel Nr.	Höhe der Poolwand
28072	**107 CM**

AUFSTELLEN DER LEITER

Die geschätzte Aufbauzeit beträgt 30-60 min. (Bitte berücksichtigen Sie, dass es sich hier um eine ungefähre Richtzeit handelt - die individuelle Aufbauzeit kann variieren.)

FÜR DEN AUFBAU DER LEITER BENÖTIGEN SIE FOLGENDES WERKZEUG:
Einen Kreuzschlitzschraubenzieher
Eine Zange oder einen kleinen verstellbaren Schraubenschlüssel
BEACHTEN SIE BITTE: Die Schrauben sollten Sie erst dann fest anziehen, wenn die Leiter komplett zusammengebaut ist.

1. **Zusammenbau der Stangen auf Seite „A"** (Sehen Sie Abb. 1.1 bis 1.2):
   Die Holme der Pool-Leiter sind im Werk schon mit Vorrichtungen zur Befestigung der Trittbretter versehen. Stecken Sie die Sprosse auf die Montagebefestigung, achten Sie dabei auf die Pfeilrichtung auf der Rückseite der Montagebefestigung und der Oberseite der Sprossen. Vergewissern Sie sich, dass die Rückseite der Sprosse mit der Montagebefestigung bündig abschließt. Auf diese Weise haben Sie die Sprosse richtig montiert.
   WICHTIG: Versichern Sie sich, dass die J-förmigen Füße nach außen schauen, bevor Sie die Stufen montieren.

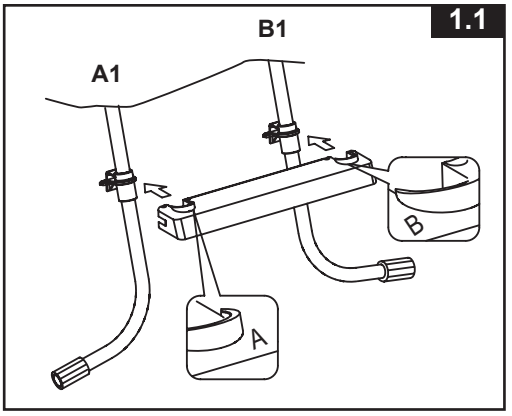

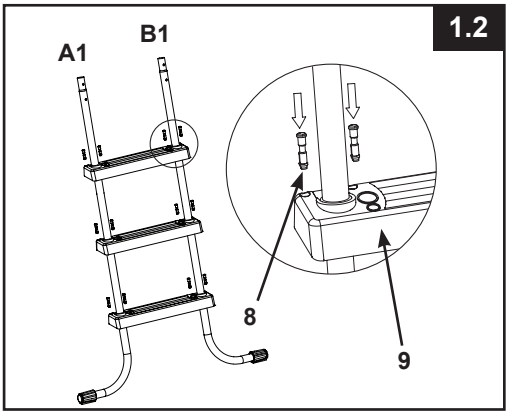

   Drücken Sie die Montagedübel für die Sprossen in die Löcher um die Sprosse an der Montagebefestigung zu fixieren.

2. **Zusammenbau der Stangen auf Seite „B"** (Sehen Sie Abb. 2.1 bis 2.2):

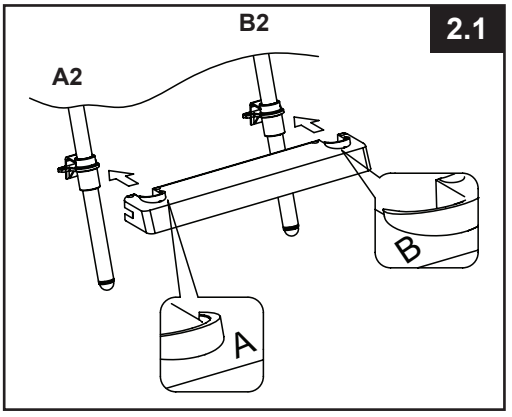

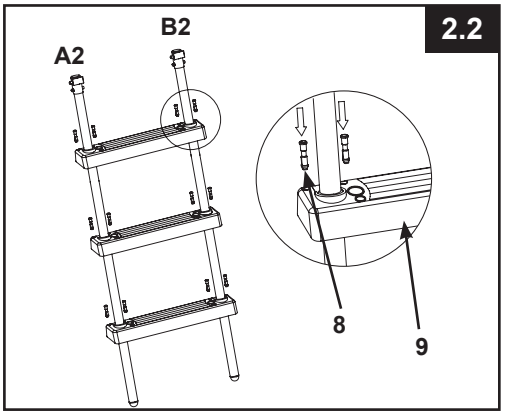

WICHTIG: Drücken Sie die Montagedübel für die Sprossen in die Löcher um die Sprosse an der Montagebefestigung zu fixieren. Vergewissern Sie sich, dass alle Splints sicher und fest sitzen.

AUFSTELLEN DER LEITER (Fortsetzung)

3. **Zusammenbau der Stangen auf Seite „C“** (Sehen Sie Abb. 3):

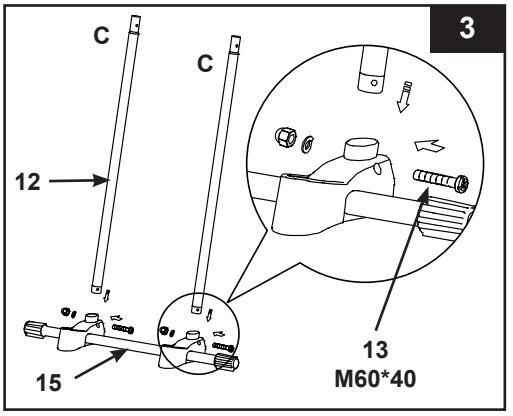

4. **Installation der u-förmigen handläufe** (Sehen Sie Abb. 4.1 bis 4.2):
WICHTIG: Stellen Sie sicher, dass die „obere Verstärkung mit Verriegelungssystem“ (3) nach außen zeigt (Ihre rechte Seite, wenn Sie auf die C-Standbeineinheit blicken).

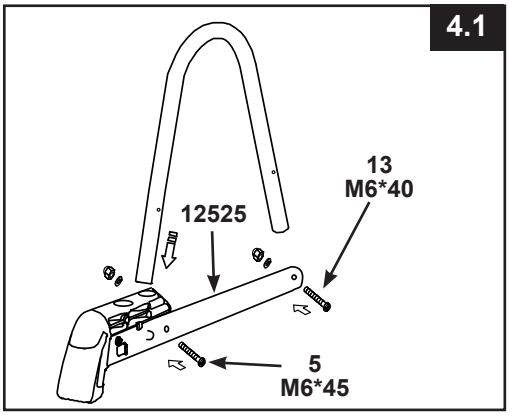

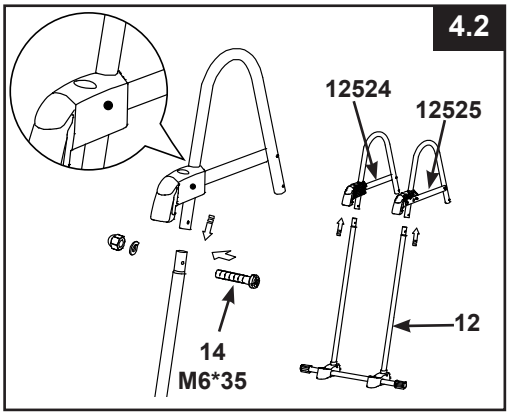

5. **Zusammenbau der Stangen auf Seite „A&B“** (Sehen Sie Abb. 5):

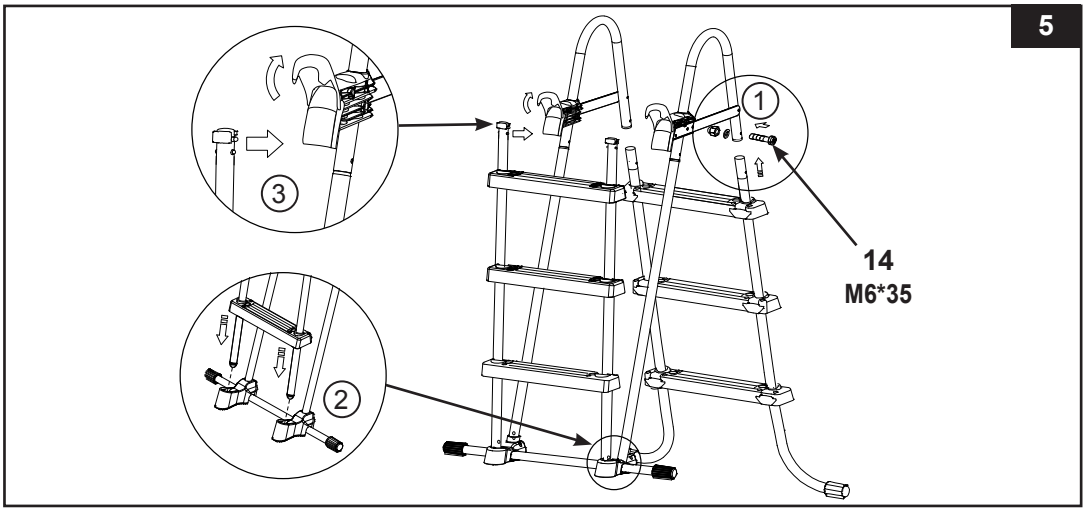

WICHTIG: Vergewissern Sie sich, dass alle Splints sicher und fest sitzen.

AUFSTELLEN DER LEITER (Fortsetzung)

6. **Wartung**: Überprüfen Sie regelmäßig die Schrauben und Muttern. Achten Sie auch darauf, dass die Leiter auf einem stabilen und sicheren Platz steht.

7. **Vor Benützung der Leiter** (Sehen Sie Abb. 6)**:**
Nun befinden sich alle Teile an der richtigen Stelle. Überprüfen Sie nun, ob alle Schrauben vollständig angezogen sind.
WICHTIG: Die Seite mit den entfernbaren Stufen muss sich außerhalb des Pools befinden.

6

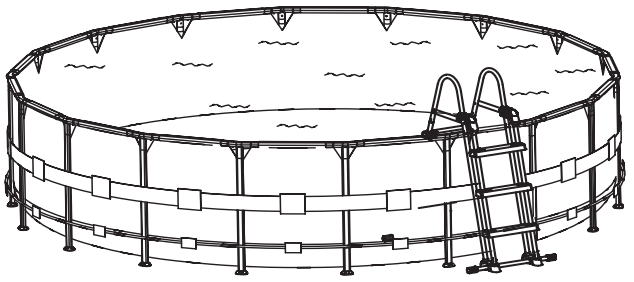

8. **Nach Verwendung der Leiter** (Sehen Sie Abb.7):

7

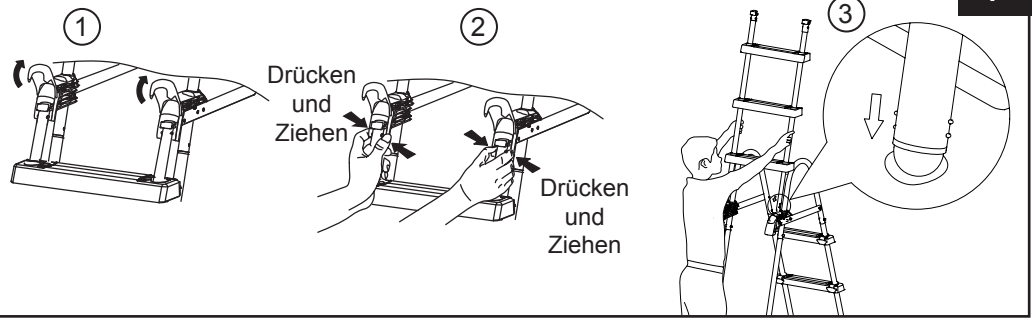

9. **Sprossen aus der gesicherten Position entfernen** (Sehen Sie Abb.8):
a) Ziehen und halten Sie mit Ihrer rechten Hand den Verschlussriegel in Ihre Richtung, während Sie gleichzeitig mit Ihrer linken Hand die weißen hervorstehenden Knöpfe drücken und simultan das Standbein aus dem Hohlraum heben, sodass die unteren weißen, hervorstehenden Knöpfe freiliegen.
b) Stützen Sie das Standbein auf der oberen Verstärkung auf (achten Sie darauf, dass es nicht zurück in den Hohlraum rutscht) und heben Sie rasch die „abnehmbare Sprosseneinheit“ aus ihrer gesicherten Position.
c) Siehe Schritt 5 zum erneuten Befestigen der abnehmbaren Sprossen.

8

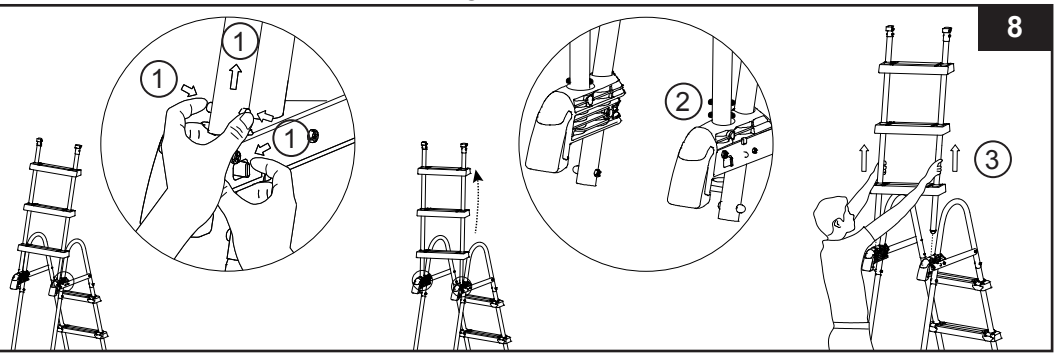

EINWINTERN/LANGZEITLAGERUNG

1. Entfernen Sie die "entfernbaren Stufen" wie im Kapitel "Nach Verwendung der Leiter" (siehe Abbildung 7) beschrieben.
2. Geben Sie die Leiter aus dem Pool und vergewissern Sie sich, dass die Leiter und die entfernbaren Stufen komplett trocken sind, bevor Sie diese lagern.
3. Verstauen Sie die Leiter und alle Komponenten und lagern Sie diese an einem sicheren und trockenen Platz (empfohlene Raumtemperatur zwischen 0° C / 32 ° F und 40° C).
4. Stellen Sie sicher, Sie sich, dass alle Komponenten sicher außerhalb der Reichweite für Kinder verstaut sind.

⚠ WARNUNG

WIRD DIE LEITER NICHT VERWENDET, SOLLTE DIESE AN EINEM SICHEREN ORT PLATZIERT WERDEN. ENTFERNEN SIE DIE VORDERE STUFENSEITE, WENN DER POOL NICHT VERWENDET WIRD. VERSTAUEN SIE DIE ENTFERNBAREN STUFEN AN EINEM SICHEREN ORT AUSSERHALB DER REICHWEITE FÜR KINDER. SCHLIESSEN SIE DIE HINTEREN SCHNALLEN.

GENERELLE SICHERHEITSHINWEISE

Ihr Swimmingpool kann Ihnen viel Spaß und Freude bereiten, jedoch bringt das Wasser auch Risiken mit sich. Um eventuelle Verletzungsgefahren und lebensbedrohliche Situationen vermeiden zu können, lesen und halten Sie sich unbedingt an die Sicherheitshinweise, die dem Produkt beigelegt sind. Vergessen Sie nicht, dass die Warnhinweise auf den Packungen zwar viele, aber natürlich nicht alle möglichen Risiken beinhalten.

Zur zusätzlichen Sicherheit machen Sie sich bitte mit folgenden Richtlinien bekannt sowie mit Warnungen, die von nationalen Sicherheitsorganisationen zur Verfügung gestellt werden.

- Sorgen Sie für ununterbrochene Aufsicht. Ein zuverlässiger und kompetenter Erwachsener sollte die Funktion des Badewärters übernehmen, insbesondere wenn sich Kinder im oder in der Nähe des Pools befinden.
- Lernen Sie schwimmen.
- Nehmen Sie sich Zeit und machen Sie sich mit Erster Hilfe vertraut.
- Informieren sie jeden, der den Pool beaufsichtigt über die möglichen Gefahren sowie über die Benützung von Schutzvorrichtungen, wie zum Beispiel verschlossene Türen, Absperrungen, usw.
- Informieren Sie alle Personen, inklusive Kinder, die den Pool benützen darüber, was im Falle eines Unfalls zu tun ist.
- Vernunft und richtiges Einschätzungsvermögen während dem Baden sind wichtig.
- Vorsicht, Vorsicht, Vorsicht.

GARANTIE

Ihre Intex-Pool-Leiter wurde aus hochwertigen Materialien hergestellt sowie erstklassig verarbeitet. Alle Intex-Produkte wurden vor Verlassen des Werks kontrolliert und als mangelfrei befunden. Diese Garantie gilt nur für die Intex-Pool-Leiter.

Diese eingeschränkte Garantie gilt nicht anstatt, sondern zusätzlich zu Ihren Rechtsansprüchen und Rechtsmitteln. Soweit diese Garantie unvereinbar mit jeglichen Ihrer Rechtsansprüche ist, haben diese Vorrang. Ein Beispiel: Verbraucherschutzgesetze in der gesamten Europäischen Union sorgen für gesetzliche Gewährleistungsrechte zusätzlich zu dem Bereich, der durch diese eingeschränkte Garantie abgedeckt ist. Für Informationen zu den EU-weiten Verbraucherschutzgesetzen besuchen Sie bitte das Europäische Verbraucherzentrum unter http://ec.europa.eu/consumers/ecc/contact_en/htm.

Die Bestimmungen dieser eingeschränkten Garantie kann nur der Ersterwerber des Produktes geltend machen und die eingeschränkte Garantie ist nicht übertragbar. Die Garantie gilt für einen Zeitraum von 90 Tagen ab Kaufdatum. Bewahren Sie bitte Ihre Kaufquittung mit dieser Bedienungsanleitung auf. Bei allen Garantieansprüchen ist ein Kaufnachweis vorzulegen oder die eingeschränkte Garantie ist ungültig.

Falls im Verlauf dieses Zeitraums von 90 Tagen ein Herstellungsfehler auftritt, kontaktieren Sie bitte das zuständige INTEX Service Center, angeführt in der separaten "autorisierte Service Center"-Liste. Wenn der Artikel - wie vom Service Center angewiesen - zurückgeschickt wurde, kontrolliert das Service Center den Artikel und stellt die Berechtigung Ihres Anspruchs fest. Wenn der Artikel unter die Garantiebestimmungen fällt, wird er kostenlos repariert oder kostenlos durch einen gleichen oder einen vergleichbaren Artikel (Entscheidung von Intex) ersetzt.

Außer dieser Garantie und anderen Rechtsansprüchen in Ihrem Land sind keine weiteren Garantien impliziert. In dem Ausmaß, das in Ihrem Land möglich ist, haftet Intex unter keinen Umständen gegenüber Ihnen oder einem Dritten für unmittelbare oder daraus folgende Schäden, die sich aus dem Gebrauch Ihre Intex-Pool-Leiter, ergeben, oder für Handlungen von Intex oder seinen zugelassenen Vertretern und Mitarbeitern (einschließlich der Herstellung des Produkts).
Einige Länder erlauben keine Ausschließung oder Einschränkung von Schäden und Folgeschäden. Die o.g. Ausschließung oder Einschränkung ist auf diese Länder nicht anzuwenden.

Folgendes führt zum Ausschluss der eingeschränkten Garantie für Ihre Intex-Pool-Leiter bzw. unterliegt nicht der eingeschränkten Garantie:

- Wenn Ihre Intex-Pool-Leiter Fahrlässigkeit, unsachgemäßem Gebrauch oder Anwendung, Unfall, missbräuchlicher Verwendung, unsachgemäßer Wartung oder Lagerung ausgesetzt ist.
- Wenn Ihre Intex-Pool-Leiter beschädigt wird durch Umstände, die außerhalb des Einflussbereiches von Intex liegen, u.a. gewöhnlicher Verschleiß und Abrieb und Schaden, der durch Brandeinwirkung verursacht wurde, Überschwemmung, Gefrieren, Regen oder andere äußere Umwelteinflüsse.
- Teile und Komponenten, die nicht von Intex verkauft wurden und / oder
- Nicht genehmigte Änderungen, Reparaturen oder Demontage durch jemanden anderen als das Intex-Service-Center-Personal.

Die Gewährleistung umfasst nicht die Kosten, die mit dem Auslaufen des Poolwassers, Chemikalien oder Wasserschäden in Verbindung stehen. Sach- oder Personenschäden fallen ebenfalls nicht unter diese Gewährleistung.

Bitte lesen Sie die Bedienungsanleitung äußerst sorgfältig und beachten Sie alle Anweisungen in Bezug auf den ordnungsgemäßen Einsatz und die Wartung Ihres Ihre Intex-Pool-Leiter Stufen. Kontrollieren Sie das Produkt immer bevor Sie dieses in Betrieb nehmen. Die beschränkte Gewährleistung erlischt, wenn die Anweisungen nicht befolgt werden.

BETJENINGSVEJLEDNING

VIGTIGT SIKKERHEDSREGLER

Sørg for at læse, forstå og følge alle instruktionerne nøje, før du installerer produktet og tager det i brug.

Stige med aftagelige trin

Betjeningsvejledning til :
Model: 42" (107 cm)

Kun til illustration.

Prøv også disse andre fine Intex produkter: pools, pool tilbehør, oppustelige pools og indendørs legetøj, luftmadrasser og både kan findes hos store forhandlere eller besøg vores hjemmeside.
Som led i vores politik om hele tiden at forbedre vores produkter, forbeholder Intex sig retten til uden varsel at ændre specifikationer og design, hvilket kan resultere i opdateringer af denne vejledning.

©2016 Intex Marketing Ltd. - Intex Development Co. Ltd. - Intex Trading Ltd. - Intex Recreation Corp.
All rights reserved/Tous droits réservés/Todos los derechos reservados/Alle Rechte vorbehalten. Printed in China/Imprimé en Chine/Impreso en China/Gedruckt in China.
®™ Trademarks used in some countries of the world under license from/®™ Marques utilisées dans certains pays sous licence de/ Marcas registradas utilizadas en algunos países del mundo bajo licencia de/Warenzeichen verwendet in einigen Ländern der Welt in Lizenz von/**Intex Marketing Ltd. to/à/a/an Intex Trading Ltd., Intex Development Co. Ltd., G.P.O Box 28829, Hong Kong & Intex Recreation Corp., P.O. Box 1440, Long Beach, CA 90801** • Distributed in the European Union by/Distribué dans l’Union Européenne par/Distribuido en la unión Europea por/Vertrieb in der Europäischen Union durch/**Intex Trading B.V., Venneveld 9, 4705 RR Roosendaal – The Netherlands**
www.intexcorp.com

INDHOLDSFORTEGNELSE

Advarsel..... **3**

Indholdsliste..... **4**

Opstillingsvejledning..... **5-7**

Vinteropbevaring..... **8**

Generelle sikkerhedsregler..... **8**

Begrænset garanti..... **9**

GEM EMBALLAGEN TIL OPBEVARING OG INSTRUKTIONERNE TIL SENERE SAMLING AF PRODUKTET

VIGTIGT SIKKERHEDSREGLER

Sørg for at læse, forstå og følge alle instruktionerne nøje, før du installerer produktet og tager det i brug.

⚠ ADVARSEL

- Hold altid opsyn med børn og handikappede.
- Assistere altid børn når de anvender stigen for at undgå fald og/eller alvorlig skader.
- Dyk eller spring aldrig i fra denne stige.
- Placér stigen på et jævnt, fast underlag.
- Kun en person på stigen ad gangen.
- Max vægt 136 kg. Overholder EN16582 krav til styrke.
- Hav altid front mod stigen ved op og nedstigning.
- Fjern og sikr stigen, når poolen ikke er i brug.
- Svøm ikke under, igennem eller bagved stigen.
- Check ofte møtrikker og bolte for at sikre, at stigen står sikkert.
- Hvis du svømmer om natten, så sørg for belysning af sikker hedsskilte, stiger, poolens bund og gangstier.
- Må kun samles og skilles ad af voksne.
- Stigen er designet og produceret til en speciel poolhøjde og/eller poolkant. Anvende ikke sammen med andre bassiner.
- Manglende respekt for vedligeholdelse kan medføre en stor sundhedsrisiko, især for børn.
- Brug kun denne stige til formål beskrevet i manualen.

FØLGES DISSE REGLER IKKE KAN DET FØRE TIL BRÆKKEDE LEMMER, INDESPÆRRING, LAMMELSE, DRUKNING ELLER ANDRE ALVORLIGE SKADER.

Disse produktadvarsler, instruktioner og sikkerhedsregler, der medfølger produktet repræsenterer nogle generelle risici ved vandsport og dækker ikke alle forhold af risici og fare. Brug almindelig sund fornuft og god dømmekraft i forbindelse med alle vandaktiviteter.

VIGTIGT

DET ER MEGET VIGTIGT AT LÆGGE DELE KORREKT UD OG IDENTIFICERE HVILKE DELE PASSER SAMMEN FØR PÅBEGYNDELSE AF SAMLINGEN. SELVOM NOGLE DELE SER ENS UD, ER DE IKKE ALTID OMBYTTELIG. HENVIS ALTID TIL LISTEN OVER DELE.

INDHOLDSLISTE

Før du installerer produktet, skal du bruge et par minutter på at kontrollere indholdet og gør dig fortrolig med delene.

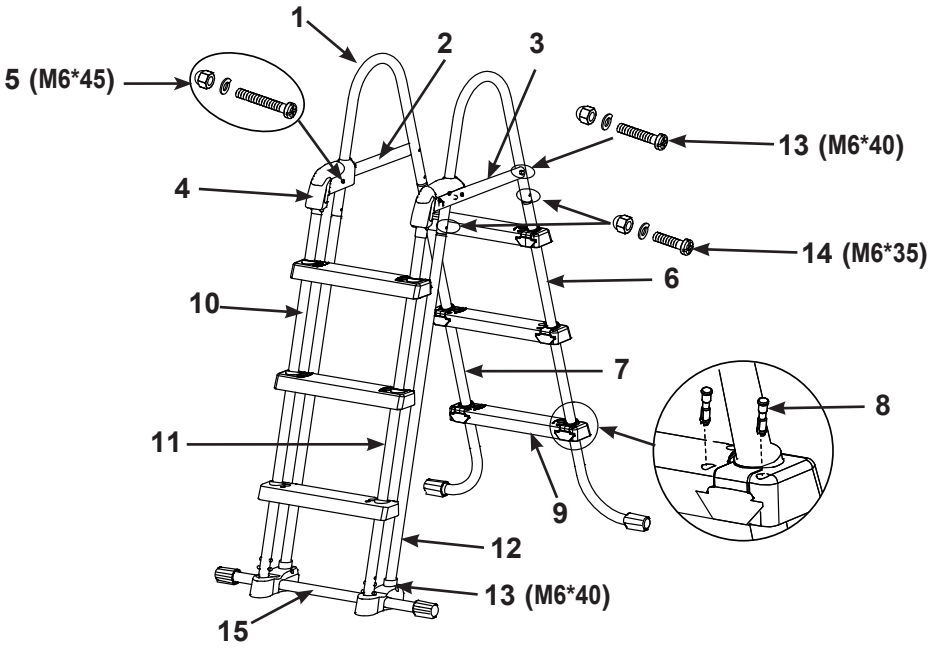

BEMÆRK: Tegningerne er kun til illustration. Viser ikke det korrekte produkt. Er ikke i skala.

N° DE PIÈCE	BESKRIVELSE	ANTAL	RESERVEDEL NUMMER
1	U-FORMEDE TOPBØJLER	2	12502
2	TOPBØJLER (MED SPÆNDELÅS)	1	12524
3	TOPBESLAG MED LÅSESYSTEM (MED SPÆNDELÅS)	1	12525
4	HÆGTE	2	12179
5	SKRUE (1 EKSTRA)	3	12268
6	A SIDE (MÆRKET "A1")	1	12503A
7	A SIDE (MÆRKET "B1")	1	12503B
8	FORANKRINGER (2 EKSTRA)	26	10913
9	TRIN	6	10914
10	B SIDE (MÆRKET "A2)	1	12505A
11	B SIDE (MÆRKET "B2)	1	12505B
12	C SIDE (MÆRKET "C")	2	12506
13	SKRUE (1 EKSTRA)	5	10227
14	SKRUE (1 EKSTRA)	5	10810
15	UNDERSTØTTELSES BASE	1	12507

Denne stige er designet og konstrueret til Intex pools med følgende væghøjder:

Varenr.	Pool væghøjde
28072	**42in (107cm)**

OPSÆTNING AF STIGE

Anslået samletid 30-60 min. (Bemærk, at samletiden kun er vejledende, og at det kan variere for den enkelte bruger.)

VÆRKTØJ DER SKAL BRUGES: En Phillips skruetrækker
En universaltang eller svensknøgle
VIGTIGT: Undlad at stramme alle skruer før hele stigen er samlet.

1. **Side A ben samling** (Henvis til figurer 1.1 til 1.2):
   Sidestykkerne er fra fab rikken monteret med beslag for fastgørelse af trinnene. Sæt trinnet **(9)** på monteringsdelen og sørg for at pilen på bagsiden af monteringsdelen passer med oversiden af trinnet. Sørg for at bagsiden af trinnet flugter med monteringsdelen ellers vil trinnet blive monteret med oversiden nedad.
   VIGTIGT: Sikre at de J-formede ben peger udad før du installere trinene.

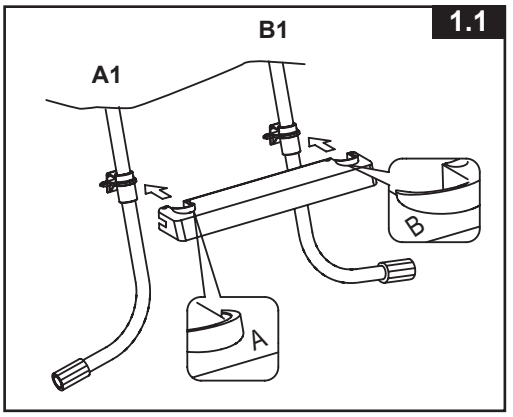

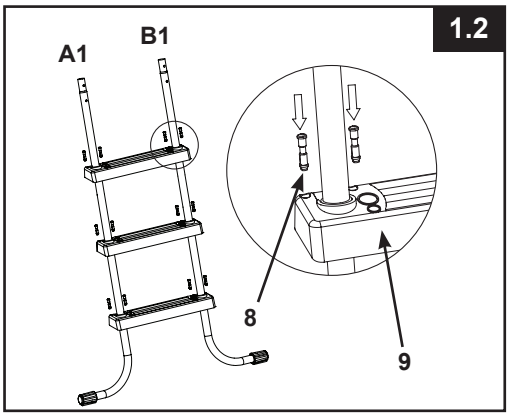

Skub trinmonteringspindene **(8)** ind i hullerne og sikr trinnene til monteringsdelen.

2. **Side B ben samling** (Henvis til figurer 2.1 til 2.2):

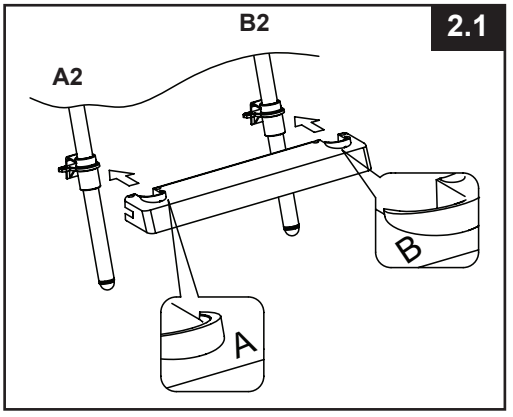

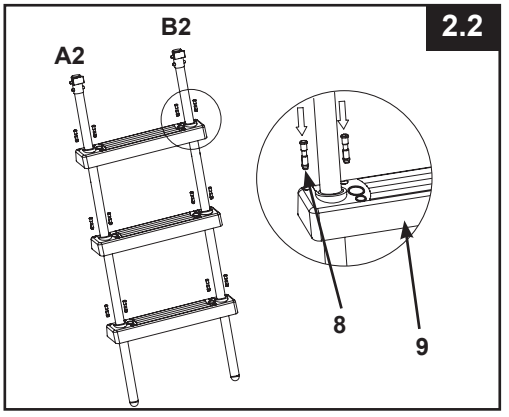

VIGTIGT: Skub trinmonteringspindene **(8)** ind i hullerne og sikr trinnene til monteringsdelen. Sikre at alle pindene er låst faste.

OPSÆTNING AF STIGE (fortsat)

3. **Side C ben samling** (Henvis til figurer 3):

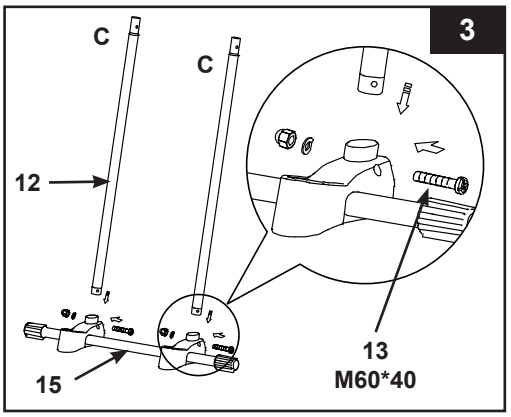

4. **MONTERING AF TOPBØJLER** (Henvis til figurer 4.1 til 4.2):
VIGTIGT: Sørg for at "topbeslaget med låsesystemet" (3) vender uad (på højre side, når du vender mod C bensamlingen).

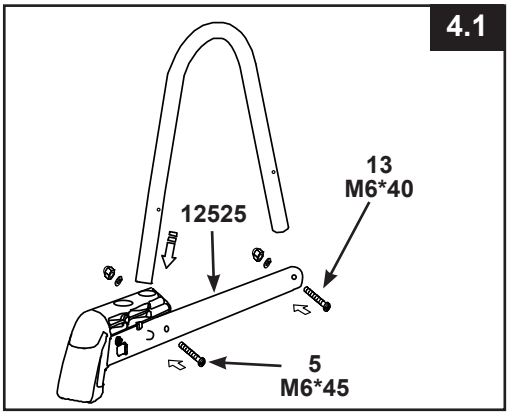

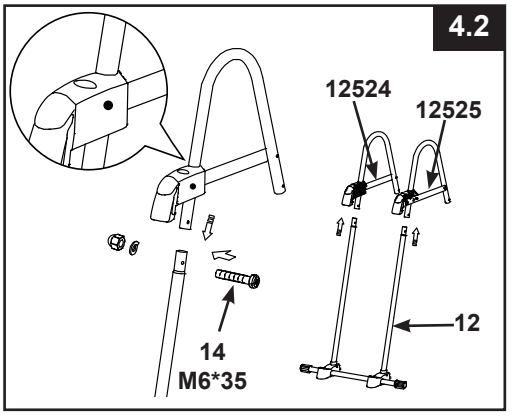

5. **Side A&B ben samling** (Henvis til figurer 5):

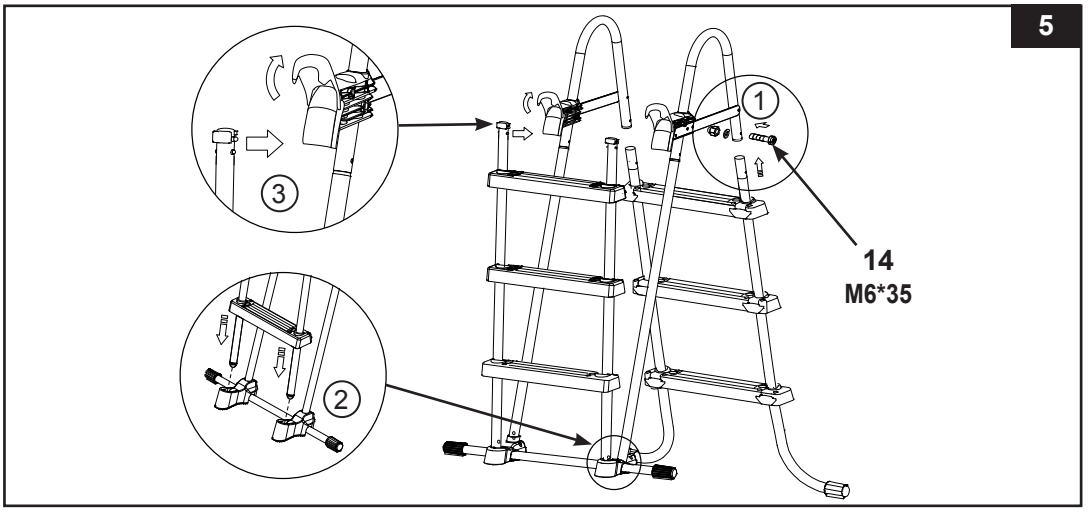

VIGTIGT: Sikre at alle pindene er låst faste.

OPSÆTNING AF STIGE (fortsat)

6. **Vedligeholdelse:** Af og til checkes alle bolte, møtrikker, trinmonteringsdelene og trinmonteringspindene for at sikre at stigen står stabilt.

7. **Før anvendelse af stigen** (henvis til figur 6)**:**
Med alle delene nu på plads, sikre at alle fæstnere/skruer er helt stramme og påføre et nedadvendt tryk til hvert trin for at sikre at de er fuldt ankret i deres stilling.
VIGTIGT: De aftagelige trins side skal forefindes udenfor svømmebassinet.

6

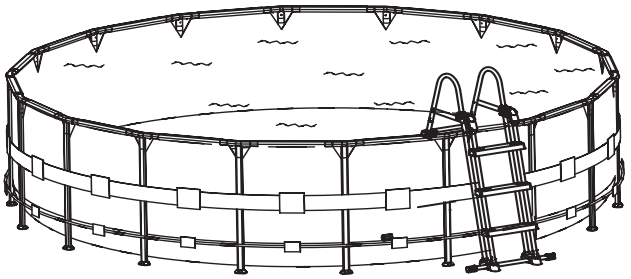

8. **Efter brug af stigen** (Henvis til figurer 7):

7

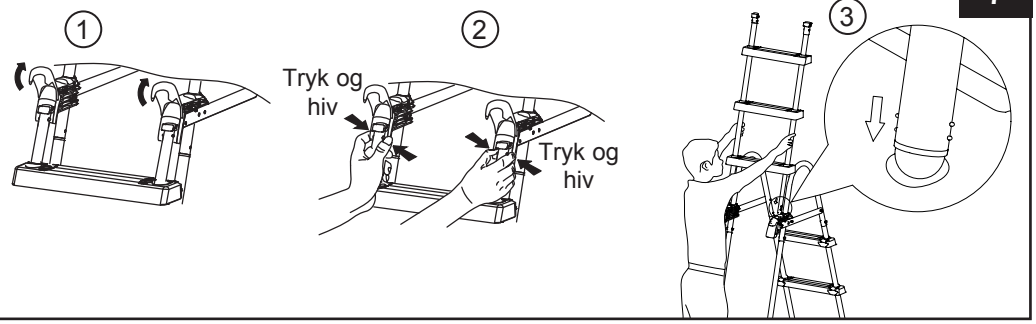

9. **Sådan tages de fastspændte trin af** (Henvis til figurer 8):
   a) Træk og hold låsen mod dig med højre hånd, og tryk på samme tid på de hvide knapper, der stikker ud, med venstre hånd, og løft benet ud af røret, indtil de hvide knapper er helt ude.
   b) Lad benet ligge over topbeslaget (sørg for, at det ikke glider tilbage i røret), og træk hurtigt den "fjernbare trin-samling" opad og ud af dens låste position.
   c) Trin 5 beskriver, hvordan trinene sættes på igen.

8

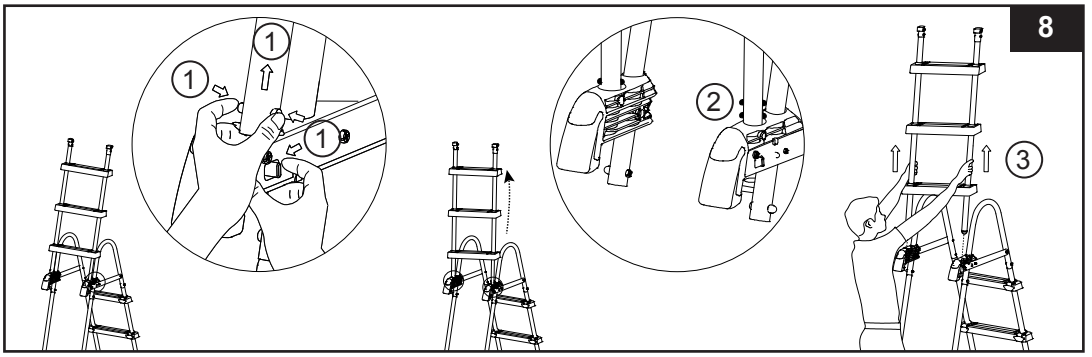

VINTERKLARGØRING/VINTEROPBEVARING

1. Fjern de "aftagelige trin" som vist i afsnittet "Efter brug af stigen", Se figur 7.
2. Fjern stigen fra bassinet, og sikre at stigen og de aftagelige trin er tørre før langtids opbevaring.
3. Bringe stigen og alle dens dele indendørs og opbevare et sikkert og tørt sted, fortrinsvis mellem 32° F (0° C) og 104° F (40° C).
4. Sikre at stigen og alle dens dele opbevares i et sikkert sted ud af børns rækkevidde.

⚠ ADVARSEL

NÅR DEN IKKE BRUGES, BRUDE STIGEN HOLDES I SIKKERHEDSSTILLING. FJERN FRONT TRINENES SIDE NÅR BASSINET IKKE BRUGES ELLER OPTAGES. OPBEVARER DE FJERNBARE TRIN I ET SIKKERT STED UD AF BØRNS RÆKKEVIDDE. LUK HÆGTERNE.

GENERELLE SIKKERHEDSREGLER

Vandrekreation er både sjovt og terapeutisk. Det er dog forbundet med risiko for skader eller død. For at reducere risikoen for skader, læs og følg alle advarsler og instruktioner på produkt, pakke etc. Husk dog, at produktadvarsler, instruktioner og sikkerhedsregler kun dækker almindelig risiko ved vandrekreation, men ikke alle former for risiko og fare.

For yderligere sikkerhed, lær også følgende generelle regler samt regler fra internationale sikkerhedsorganisationer at kende:

- Forlang konstant opsyn. En kompetent voksen bør udpeges som "livredder" og holde opsyn, især når der er børn i eller i nærheden af poolen.
- Lær at svømme.
- Tag dig tid til at lære førstehjælp.
- Fortæl alle, der har opsyn med poolens brugere, om de potentielle farer ved brug af en pool, og gør opmærksom på brug af beskyttelsesforanstaltninger som f.eks. aflåste døre, afspærringer osv.
- Fortæl alle poolbrugere, heriblandt børn, hvad de skal gøre i nødstilfælde.
- Brug sund fornuft og dømmekraft ved enhver form for vandaktivitet.
- Opsyn - opsyn - opsyn.

BEGRÆNSET GARANTI

Din Poolstige er fremstillet med håndværksmæssig dygtighed og af de bedste materialer. Alle Intex-produkter er blevet kontrolleret og er fri for defekter ved deres afsendelse fra fabrikken. Den begrænsede garanti er kun gældende for denne Poolstige.

Denne begrænsede garanti er et tillæg til, og ikke en erstatning for, dine juridiske rettigheder og retsmidler. I tilfælde, hvor denne garanti er i modstrid med dine juridiske rettigheder, prioriteres dine rettigheder. For eksempel yder forbrugerlovgivning i hele EU lovpligtig garantirettigheder ud over dækningen, du for af denne begrænsede garanti: Du kan læse mere om den EU-dækkende forbrugerlovgivning på det europæiske forbrugercenter på http://ec.Europa.EU/consumers/ECC/contact_en/htm.

Bestemmelserne i denne begrænsede garanti gælder kun for den oprindelige køber og kan ikke overdrages. Denne begrænsede garanti er gældende i en periode på 90-dage fra købsdatoen. Gem den originale kvittering sammen med denne brugsanvisning som dokumentation for køb af produktet ved fremsættelse af krav under garantien; i modsat fald bortfalder den begrænsede garanti.

Hvis en produktionsfejl findes indenfor den 90 dages periode, bedes du kontakte et af Intex' servicecentre som findes på den separate oversigt over autoriserede servicecentre. Hvis enheden returneres som instrueret af Intex Service Center, vil servicecenteret inspicere enheden og evaluere validiteten af kravet. Hvis varen er dækket af bestemmelserne i garantien, repareres eller udskiftes varen, med den samme eller tilsvarende vare (efter Intexs eget valg), uden beregning.

Udover denne garanti, og andre juridiske rettigheder i dit land, er ingen yderligere garantier underforstået. I omfanget, hvor det er muligt i dit land, er Intex under ingen omstændigheder ansvarlig for dig eller nogen tredjepart for direkte eller indirekte skader, som følge af brugen af din Poolstige, eller Intexs eller deres agenters og medarbejdernes handlinger (herunder fremstilling af produktet). Nogle lande, eller juridiske områder tillader ikke udelukkelsen eller begrænsningen af tilfældige eller følgeskader, derfor kan ovenstående begrænsning eller udelukkelse ikke nødvendigvis være gældende for dig.

Bemærk venligst, at denne begrænsede garanti ikke gælder i følgende tilfælde:

- Hvis Poolstige forsømmes, bruges på unormal vis, udsættes for en ulykke, ukorrekt betjening, bugsering, forkert vedligeholdelse eller opbevaring.
- Hvis Poolstige beskadiges pga. omstændigheder, der er uden for Intexs kontrol, herunder, men ikke begrænset til, almindelig slidtage og skader, som følge af brand, oversvømmelse, frysning, regn eller andre miljømæssige kræfter.
- Dele og komponenter, der ikke sælges af Intex; og/eller.
- Uautoriserede ændringer, reparationer eller adskillelse af Poolstige af nogen andre end Intexs servicepersonale.

Omkostninger forbundet med tab af poolvand, kemikalier eller vandskade er ikke omfattet af denne garanti. Personskade eller tingsskade er ikke omfattet af denne garanti.

Læs vejledningen grundigt, og følg alle instruktioner om betjening og vedligeholdelse af din Poolstige. Kontrollér altid luftmadrassen, før du bruger den. Din begrænsede garanti kan annulleres hvis instruktionerne ikke følges.

BRUKSANVISNING

VIKTIGA SÄKERHETSREGLER

Innan du monterar och använder den här produkten ska du läsa, förstå och noga följa alla anvisningar.

Stege med Löstagbara Steg

Bruksanvisning för modeller på

42in (107 cm)

Endast som illustration.

Prova även dessa utmärkta produkter från Intex: pooler, pooltillbehör, uppblåsbara pooler, leksaker, luftmadrasser och båtar. Du hittar dem hos en återförsäljare eller på vår webbsida. P.g.a. en policy gällande kontinuerlig produktförbättring reserverar sig Intex rätten att ändra specifikationerna och utseendet, vilket kan resultera i uppdateringar av bruksanvisningen utan förvarning.

©2016 Intex Marketing Ltd. - Intex Development Co. Ltd. - Intex Trading Ltd. - Intex Recreation Corp.
All rights reserved/Tous droits réservés/Todos los derechos reservados/Alle Rechte vorbehalten. Printed in China/Imprimé en Chine/Impreso en China/Gedruckt in China.
®™ Trademarks used in some countries of the world under license from/®™ Marques utilisées dans certains pays sous licence de/ Marcas registradas utilizadas en algunos países del mundo bajo licencia de/Warenzeichen verwendet in einigen Ländern der Welt in Lizenz von/**Intex Marketing Ltd. to/à/a/an Intex Trading Ltd., Intex Development Co. Ltd., G.P.O Box 28829, Hong Kong & Intex Recreation Corp., P.O. Box 1440, Long Beach, CA 90801** • Distributed in the European Union by/Distribué dans l'Union Européenne par/Distribuido en la unión Europea por/Vertrieb in der Europäischen Union durch/**Intex Trading B.V., Venneveld 9, 4705 RR Roosendaal – The Netherlands**
www.intexcorp.com

Varningar..... **3**

Lista över komponenter och komponentöversikt..... **4**

Monteringsanvisningar..... **5-7**

Långtidsförvaring..... **8**

Allmäna säkerhetsregler.....**8**

Begränsad garanti **9**

SPARA EMBALLAGET FÖR ATT FÖRVARA STEGEN OCH ANVISNINGARNA FÖR ATT MONTERA DEN PÅ NYTT

VIKTIGA SÄKERHETSREGLER

Innan du monterar och använder den här produkten ska du läsa, förstå och noga följa alla anvisningar.

⚠ VARNING!

- Övervaka alltid barn och personer med funktionshinder.
- Hjälp alltid barn när de använder stegen för att undvika fall och/eller allvarliga skador.
- Dyk eller hoppa aldrig från stegen.
- Sätt stegen på en jämn och hård yta.
- Det ska endast stå en person i taget på stegen.
- Maxvikt: 136 kg. Uppfyller standarden EN16582 (styrka).
- Var alltid vänd mot stegen när du går upp från eller ned i poolen.
- Ta bort och förvara stegen när poolen inte används.
- Simma inte under, genom eller bakom stegen.
- Kontrollera med jämna mellanrum skruvar och muttrar för att vara säker på att stegen är stadig.
- Vid användning på natten ska lampor användas för att belysa alla säkerhetsskyltar, stegar, poolgolv och gångar.
- Montering och nedmontering får endast utföras av vuxna.
- Denna stege är utformad och tillverkad för en speciell poolhöjd. Använd inte med andra pooler.
- Underlåtelse att följa underhållsanvisningarna kan resultera i stor hälsorisk, speciellt för barn.
- Den här stegen är endast avsedd att användas för de syften som beskrivs bruksanvisningen.

OM DESSA VARNINGAR INTE RESPEKTERAS KAN DET LEDA TILL BENBROTT, ATT MAN FASTNAR, FÖRLAMNING, DRUNKNING ELLER ANNAN ALLVARLIG SKADA.

De varningar, instruktioner och säkerhetsinstruktioner som medföljer produkten anger några vanliga risker med vattenleksprodukter, men täcker inte alla tillfällen då risker och fara kan uppstå. Använd sunt förnuft och gott omdöme när du utövar en vattenaktivitet.

VIKTIGT

DET ÄR VÄLDIGT VIKTIGT ATT MAN LÄGGER UT DELARNA KORREKT OCH IDENTIFIERAR VILKA SOM SKA KOPPLAS SAMMAN INNAN MAN INLEDER MONTERINGEN. ÄVEN OM VISSA DELAR SER LIKADANA UT ÄR DE INTE ALLTID UTBYTBARA. SE LISTAN ÖVER DELAR.

LISTA ÖVER KOMPONENTER

Innan du monterar produkten bör du under några minuter kontrollera innehållet och bekanta dig med alla komponenter.

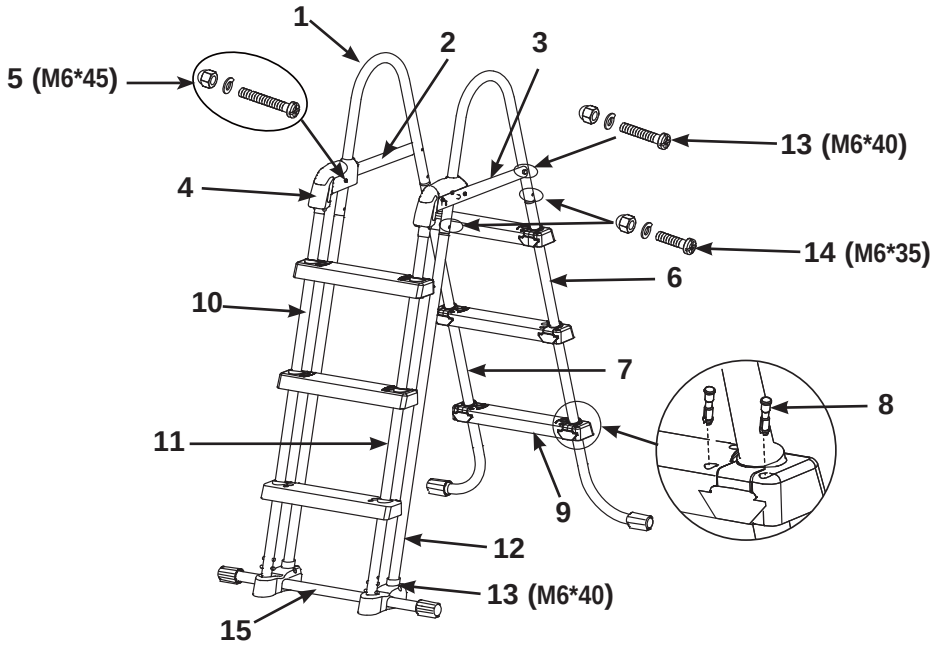

OBS! Ritningarna är endast i illustrationssyfte. Det kan hända att det inte är den aktuella produkten som visas. Ej skalenlig.

REF. NR	BESKRIVNING	STEGSTORLEKAR OCH KVANTITETER	RESERVDEL NUMMER
1	U-FORMAD ÖVERDEL	2	12502
2	TOPPSTAG (SPÄNNE MEDFÖLJER)	1	12524
3	ÖVRE STAG MED LÅSSYSTEM (SPÄNNE MEDFÖLJER)	1	12525
4	HASP	2	12179
5	FÄSTEN (MED 1 EXTRA)	3	12268
6	A SIDO (MARKERAT MED “A1”)	1	12503A
7	A SIDO (MARKERAT MED “B1”)	1	12503B
8	FÄSTPLUGG TILL TRAPPSTEG (MED 2 EXTRA)	26	10913
9	TRAPPSTEG	6	10914
10	B SIDO (MARKERAT MED “A2”)	1	12505A
11	B SIDO (MARKERAT MED “B2”)	1	12505B
12	C SIDO (MARKERAT MED “C”)	2	12506
13	FÄSTEN (MED 1 EXTRA)	5	10227
14	FÄSTEN (MED 1 EXTRA)	5	10810
15	SOCKEL	1	12507

Den här stegen är utformad och tillverkad för Intex-pooler med följande vägghöjder:

Artikelnummer	Höjd på poolvägg
28072	**42in (107cm)**

MONTERING AV STEG

Uppskattad monteringstid är 30–60 minuter. (Observera att monteringstiden endast är ungefärlig och kan variera.)

VERKTYG: En stjärnskruvmejsel samt en tång eller en liten skiftnyckel.
VIKTIGT: Dra inte åt fästskruvarna helt förrän sista momentet av monteringen är färdigt.

1. SIDA A MONTERING AV BEN (se bild 1.1 till 1.2):
Poolstegens fästen för stegen monteras på fabrik. Skjut steget **(9)** på fästet, matcha pilens riktning på baksidan av fästet med stegets övre del. Säkerställ att baksidan på steget är i jämnhöjd med fästet, annars monteras steget upp och ner.
VIKTIGT: Säkerställ att de J-formade benen pekar utåt innan stegen monteras.

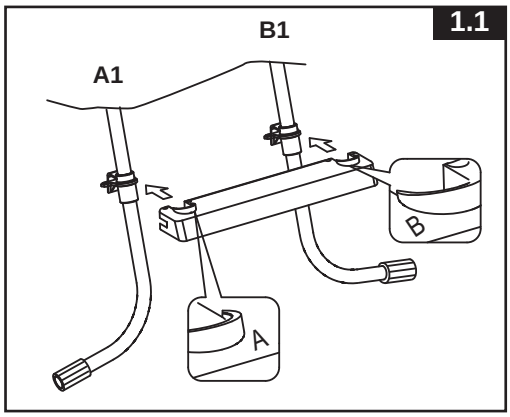

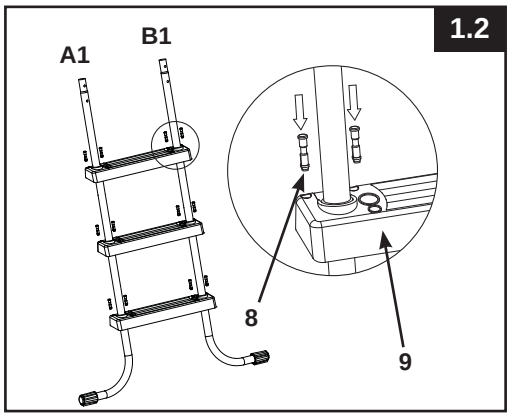

Tryck in monteringsstiften för stegen **(8)** i hålen som säkerställer stegen till fästet.

2. SIDA B MONTERING AV BEN (se bild 2.1 till 2.2):

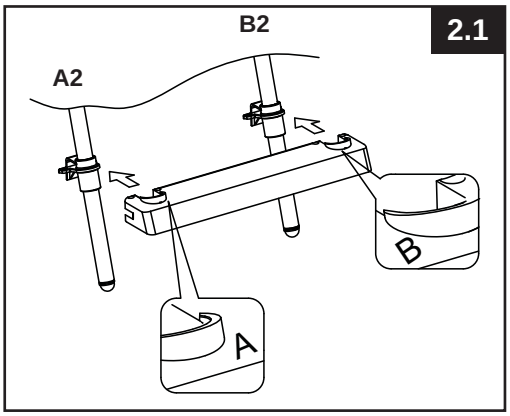

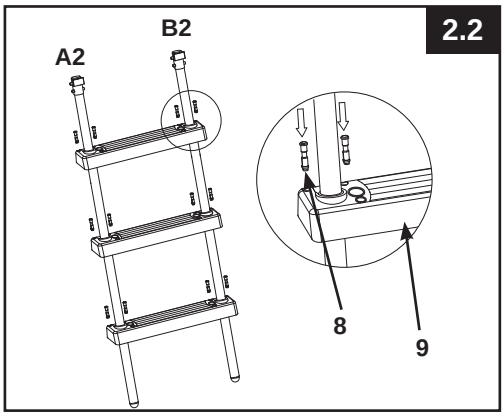

VIKTIGT: Tryck in monteringsstiften för stegen **(8)** i hålen som säkerställer stegen till fästet. Se till att alla sprintar är ordentligt låsta.

MONTERING AV STEG (fortsättning)

3. SIDA C MONTERING AV BEN (se bild 3):

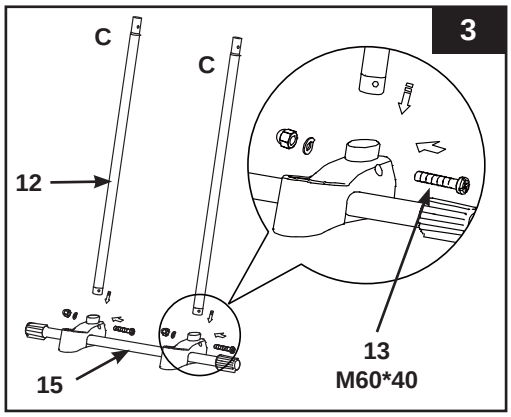

4. MONTERING AV U-FORMAD ÖVERDEL (se bild 4.1 till 4.2):
VIKTIGT: Se till att “övre staget med låssystem” **(3)** är riktad utåt (din högra sida när du är vänd mot monteringen av C-benen).

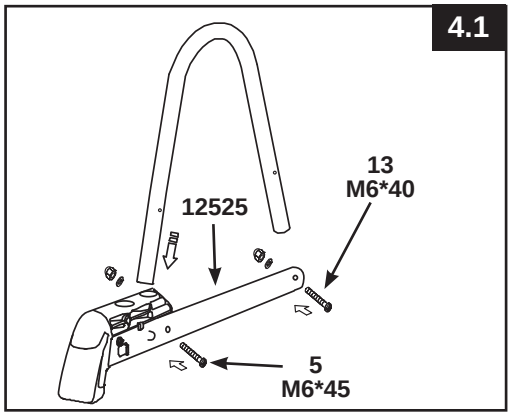

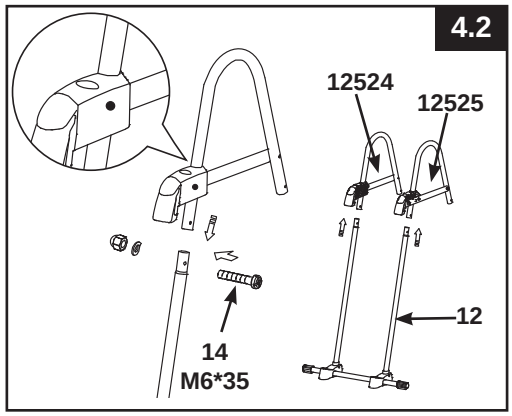

5. IDA A&B MONTERING AV BEN (se bild 5):

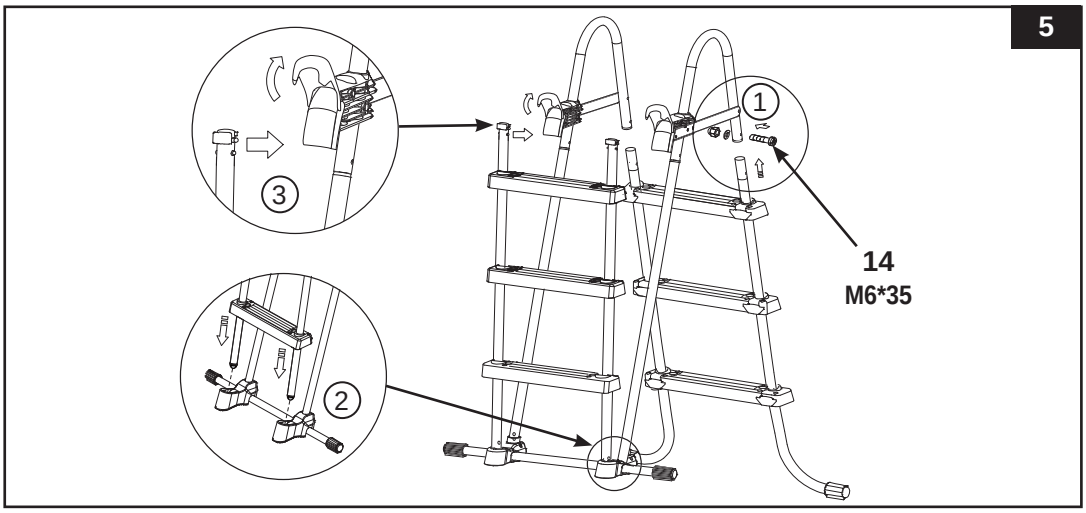

VIKTIGT: Se till att alla sprintar är ordentligt låsta.

MONTERING AV STEG (fortsättning)

6. **UNDERHÅLL:** Kontrollera regelbundet alla muttrar, bultar, stegens monteringsfästen och stegens monteringsstift för att säkerställa att alla delar sitter som de ska och att stegen är stabil.

7. **INNAN STEGEN ANVÄNDS** (se bild 6):
   När alla delar är på plats ska du kontrollera att alla fästen/skruvar sitter ordentligt och trycka nedåt på varje trappsteg för att vara säker på att de sitter som de ska.
   VIKTIGT: Sidan med de löstagbara stegen måste placeras på poolens utsida.

6

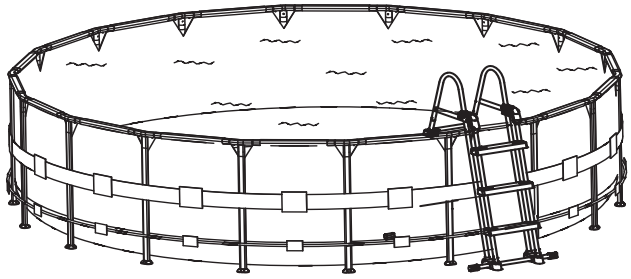

8. **EFTER ANVÄNDNING AV STEGEN** (se bild 7):

7

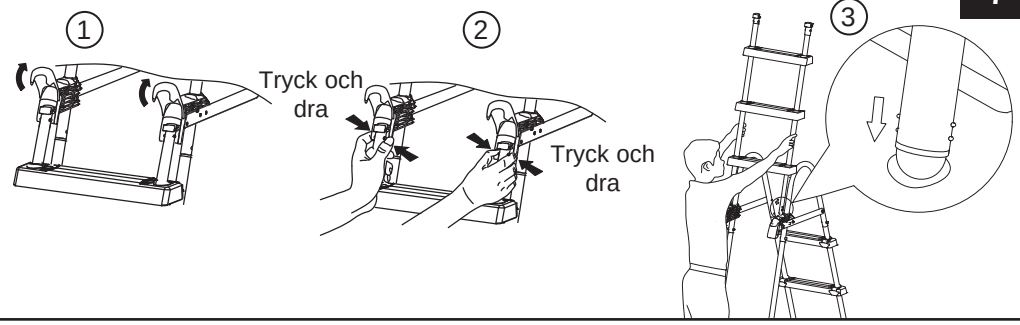

9. **Ta bort stegen från det säkerställda läget** (se bild 8):
   a) Med höger hand, håll in spärren mot dig medan du med vänster hand trycker in de vita utskjutande knapparna och samtidigt lyfter ut benet ur hålutrymmet som visar de lägre utskjutande knapparna.
   b) Lämna benet på det övre staget (se till att det inte faller tillbaka in i hålrummet), och lyft snabbt upp den “löstagbara stegmonteringen” ur sitt låsta läge.
   c) Se steg 5 för återmonteringen av de löstagbara stegen.

8

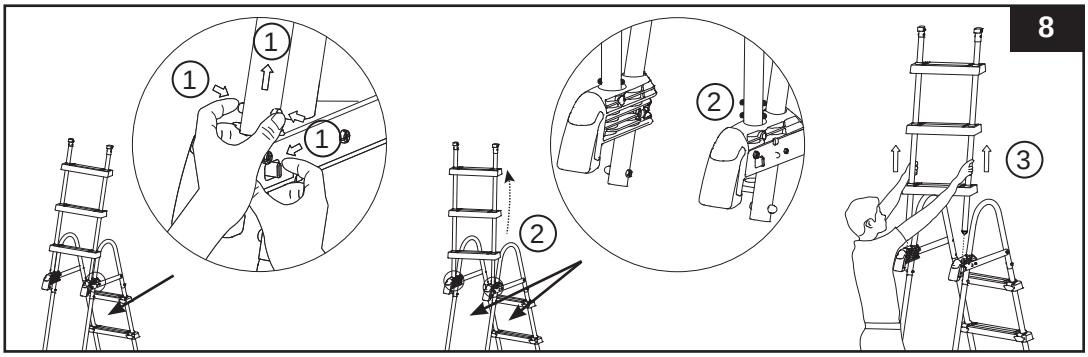

(289IO) 42” LADDER WITH REMOVABLE STEPS SWEDISH SIZE: 7.5” X 10.3” PANTONE 295U 05/27/2016

VINTERFÖRVARING/LÅNGTIDSFÖRVARING

1. Ta bort de ”löstagbara stegen” såsom visas i avsnittet Efter användning av stegen, se bild 7.
2. Ta bort stegen från poolen, och se till att både stege och de löstagbara stegen är fullständigt torra innan de långtidsförvaras.
3. Förvara stegen på en säker och torr plats inomhus, helst i en temperatur mellan 0 och 40 grader Celsius.
4. Se till att stege och alla komponenter förvaras på säker plats utom räckhåll för barn.

⚠ VARNING!

NÄR STEGEN INTE ANVÄNDS, SKA DEN FÖRVARAS I SÄKERHETSLÄGE. TA BORT STEGENS FRÄMRE DEL NÄR POOLEN INTE ANVÄNDS ELLER ÄR UPPTAGEN. FÖRVARA DELEN MED DE LÖSTAGBARA STEGEN PÅ EN SÄKER PLATS, UTOM RÄCKHÅLL FÖR BARN. STÄNG ÅTER IGEN HASPARNA.

ALLMÄN VATTENSÄKERHET

Vattenrekreation är både roligt och hälsosamt. Det finns dock risk för skador och dödsfall. För att minska risken för skador rekommenderar vi att du läser igenom och följer alla varningar och anvisningar som anges på produkten, förpackningen och förpackningsinlagan. Kom dock ihåg att de produktvarningar, anvisningar och säkerhetsregler som medföljer produkten avser några av de vanligaste riskerna vid vattenrekreation, men inte samtliga källor till risker och faror.

Du kan öka säkerheten ytterligare genom att sätta dig in i följande anvisningar, samt i de anvisningar som anges av nationella säkerhetsorganisationer.

- Se till att badare alltid hålls under uppsikt.
- Lär dig simma.
- Instruera alla som passar dina barn om potentiella faror med poolen och om hur skyddsenheter som t.ex. låsta dörrar och avspärrningar används.
- Lär barnen vad de ska göra i nödsituationer.
- Använd alltid sunt förnuft och gott omdöme vid alla vattenaktiviteter.
- Håll uppsikt! Håll uppsikt! Håll uppsikt!

BEGRÄNSAD GARANTI

Din Intex-Poolstege har tillverkats med material och arbete av högsta kvalitet. Alla komponenter i pump och filter har inspekterats och befunnits felfria före leverans från fabriken. Denna begränsade garanti avser enbart Intex-Poolstege.

Denna begränsade garanti är ett tillägg till, och inte en ersättning för dina juridiska rättigheter och rättsmedel. Om denna garanti strider mot någon av dina juridiska rättigheter så har de prioritet. Konsumentlagar inom EU ger till exempel lagstadgade garantirättigheter utöver omfattningen du får från denna begränsade garanti: För information om EU-konsumentlagar, besök European Consumer Centers hemsida: http://ec.europa.eu/consumers/ecc/contact_en/htm.

Villkoren i denna begränsade garanti gäller enbart för den ursprunglige köparen och kan inte överföras. Denna begränsade garanti gäller under en period av 90 dagar från första inköp från detaljist. Förvara dina ursprungliga kassakvitton tillsammans med bruksanvisningen eftersom bevis för inköpet kommer att krävas och måste åtfölja garanti-krav, annars är garantin ogiltig.

Om en fabrikationsdefekt hittas under denna 90-dagarsperiod, kontakta närmaste Intex servicecenter Som finns i listan i den separata ”Auktoriserade servicecenter”. Om produkten returneras enligt direktiven från Intex servicecenter kommer servicecentret att inspektera produkten och besluta beträffande kravets giltighet. Om produkten omfattas av bestämmelserna i garantin kommer objektet att repareras eller bytas ut, med samma eller liknande produkt (Intex val) utan kostnad för dig.

Förutom denna garanti, och andra juridiska rättigheter i ditt land, är inga ytterligare garantier underförstådda. I den mån som omfattas av ditt land, skall under inga omständigheter Intex hållas ansvariga gentemot dig eller någon tredje part för direkta eller indirekta skador till följd av dina Intex-Poolstege, eller Intex eller dess företrädares eller anställdas åtgärder (inklusive tillverkning av produkten). Om ditt land inte tillåter uteslutning eller begränsning av oförutsedda skador eller följdskador gäller inte denna begränsning eller undantag för dig.

Observera att denna begränsade garanti inte gäller under följande omständigheter:

- Om Intex-Poolstege är föremål för vårdslöshet, onormal användning eller tillämpning, olycka, felaktig användning, felaktigt underhåll eller förvaring.
- Om Intex-Poolstege är föremål för skador från omständigheter utanför Intex kontroll, inklusive men inte begränsat till vanlig användning och slitage och skada som orsakats av brand, översvämning, minusgrader, regn eller andra yttre miljökrafter.
- För delar och komponenter som inte säljs av Intex.
- För obehöriga ändringar, reparationer eller isärtagningar av Intex-Poolstege som utförts av någon annan än service personal för Intex.

Kostnader i samband med förlust av pool-vatten, kemikalier eller vattenskada täcks inte av garantin. Skada på egendom eller person täcks inte av garantin.

Läs ägarhandboken noggrant och följ alla anvisningar avseende korrekt användning och underhåll av din Intex-Poolstege. Inspektera alltid produkten före användning. Din garanti kan upphävas om instruktionerna inte följs.

BRUKERVEILEDNING

VIKTIGE SIKKERHETSREGLER

Les, forstå og følg alle instruksjoner nøye før du begynner å installere og bruke dette produktet.

Stige med Avtagbare Trinn

Veiledning for følgende modeller:

42in (107 cm)

Kun til illustrasjon.

Glem ikke å prøve disse fl otte produkter fra Intex: Bassenger, bassengtilbehør, oppblåsbare bassenger og inneleker, luftmadrasser og båter kan fås hos utvalgte forhandlere eller på vårt nettsted.
På grunn av kontinuerlige produktforbedringer forbeholder Intex seg retten til å endre spesifikasjoner og utseende, som kan føre til en oppdatering av instruksjonsboken uten forutgående varsel.

©2016 Intex Marketing Ltd. - Intex Development Co. Ltd. - Intex Trading Ltd. - Intex Recreation Corp.
All rights reserved/Tous droits réservés/Todos los derechos reservados/Alle Rechte vorbehalten. Printed in China/Imprimé en Chine/Impreso en China/Gedruckt in China.
®™ Trademarks used in some countries of the world under license from/®™ Marques utilisées dans certains pays sous licence de/ Marcas registradas utilizadas en algunos países del mundo bajo licencia de/Warenzeichen verwendet in einigen Ländern der Welt in Lizenz von/**Intex Marketing Ltd. to/à/a/an Intex Trading Ltd., Intex Development Co. Ltd., G.P.O Box 28829, Hong Kong & Intex Recreation Corp., P.O. Box 1440, Long Beach, CA 90801** • Distributed in the European Union by/Distribué dans l'Union Européenne par/Distribuido en la unión Europea por/Vertrieb in der Europäischen Union durch/**Intex Trading B.V., Venneveld 9, 4705 RR Roosendaal – The Netherlands**
www.intexcorp.com

Advarsel..... **3**

Oversikt over deler..... **4**

Monteringsinstrukser..... **5-7**

Vinterlagring av bassenget..... **8**

Generelt om sikkerhet..... **8**

Garantibestemmelser..... **9**

TA VARE PÅ ESKEN FOR LAGRING OG INSTRUKSJONENE FOR REMONTERING

VIKTIGE SIKKERHETSREGLER

Les, forstå og følg alle instrukser nøye før dette produktet installeres og tas i bruk.

⚠ ADVARSEL!

- Hold alltid øye med barn og personer med funksjonshemninger.
- Hjelp alltid barn når de bruker stigen for å unngå at det skjer fall og/eller alvorlige ulykker.
- Du må aldri hoppe eller stupe fra denne stigen.
- Plasser stigen på et jevnt og solid underlag.
- Det må bare stå én person på stigen om gangen.
- Maks belastning: 136 kg. Samsvarer med styrkekravene i EN16582.
- Når du går inn i eller ut av bassenget, skal du alltid gjøre det med ansiktet vendt mot stigen.
- Fjern og sikre stigen når den ikke er i bruk.
- Ikke svøm under, gjennom eller bak stigen.
- Med jevne mellomrom skal du sjekke alle muttere og bolter for å være sikker på at stigen fremdeles er solid.
- Hvis du svømmer om natten, må du bruke kunstig lys til å opplyse alle sikkerhetsanvisninger, stiger og gangstier, samt bassengbunnen.
- Montering og demontering skal bare foretas av voksne.
- Denne stigen er utviklet og produsert til én bassenghøyde og/eller ett bassengplan. Ikke bruk den med andre typer bassenger.
- Hvis du ignorerer denne veiledningen, innebærer det risiko for liv og helse – særlig for barn.
- Denne stigen er kun beregnet til det formålet som er beskrevet i veiledningen.

HVIS DU IKKE FØLGER DISSE ADVARSLENE, KAN DET RESULTERE I BENBRUDD, AT DU SITTER FAST, LAMMELSE, DRUKNING ELLER ANNEN ALVORLIG PERSONSKADE.

De medfølgende produktadvarslene og sikkerhets- og monteringsveiledningene tar for seg noen vanlige risikoer i forbindelse med produkter til lek i vann og dekker ikke alle former for risiko og fare. Bruk sunn fornuft og god dømmekraft i forbindelse med alle vannaktiviteter.

VIKTIG

DETER MEGET VIKTIG Å LEGGE DELENE ORDENTLIG UT OG IDENTIFISERE HVILKE DELER SOM HØRER SAMMEN FØR MONTERINGEN STARTER. SELV OM ENKELTE DELER SER LIKE UT, KAN DE IKKE ALLTID BRUKES OM HVERANDRE. SE DELELISTEN.

OVERSIKT OVER DELER

Bruk et par minutter til å sjekke innholdet og bli kjent med alle delene før produktet monteres.

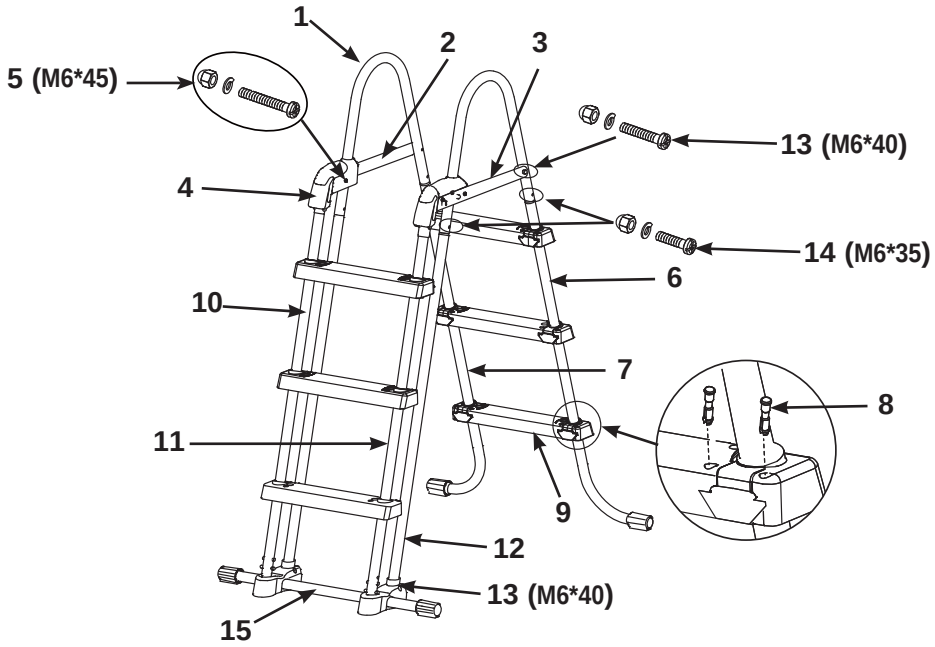

MERK: Bilder er bare til veiledning. Det kan være de ikke speiler det virkelige produktet. Produktet vises ikke i virkelig målestokk.

REF. NR	BESKRIVELSE	STIGENS STØRRELSE OG KVANTA	RESERVEDEL NUMMER
1	U-FORMET TOPPBØYLE	2	12502
2	TOPPSTØTTE (KROK FØLGER MED)	1	12524
3	TOPPSKINNE MED LÅSESYSTEM (KROK FØLGER MED)	1	12525
4	KLEMLÅS	2	12179
5	FESTEANORDNING (MED 1 EKSTRA)	3	12268
6	A SIDE (“A1” INNGRAVERT PÅ TOPPDEKSEL)	1	12503A
7	A SIDE (“B1” INNGRAVERT PÅ TOPPDEKSEL)	1	12503B
8	MONTERINGSPINNE TIL TRINN (MED 2 EKSTRA)	26	10913
9	TRINN	6	10914
10	B SIDE (“A2” INNGRAVERT PÅ TOPPDEKSEL)	1	12505A
11	B SIDE (“B2” INNGRAVERT PÅ TOPPDEKSEL)	1	12505B
12	C SIDE (“C” INNGRAVERT PÅ TOPPDEKSE)	2	12506
13	FESTEANORDNING (MED 1 EKSTRA)	5	10227
14	FESTEANORDNING (MED 1 EKSTRA)	5	10810
15	STØTTEBASE	1	12507

Stigen er utformet og produsert for vegghøyden i Intex-bassenger:

Art.nr.	VEGGHØYDEN IBASSENGET
28072	**42in (107cm)**

MONTERING AV BASSENGSTIGE

Monteringstiden vurderes til 30–60 minutter. (Merk at monteringstiden bare er veiledende, og at den kan variere for den enkelte.)

Denne monteringsveiledningen er lik for stiger med tre og fire trinn.
Monteringstegningene viser stigen med fire trinn.
Du trenger følgende verktøy: **Ett stjerneskrujern**
En tang eller en liten skiftenøkkel

1. **MONTERING AV BEN PÅ SIDE A** (se figur 1.1 til og med 1.2):
   Stigebeina har monteringsfester installert fra fabrikken. Skyv trinnet **(9)** inn i festeanordningen. Pass på at pilens retning samsvarer med trinnets overside. Pass på at trinnets bakside er riktig justert i forhold til festeanordningen, hvis ikke vil trinnet bli satt opp ned.
   VIKTIG: Pass på at de J-formede beina peker utover før du setter på trinnene.

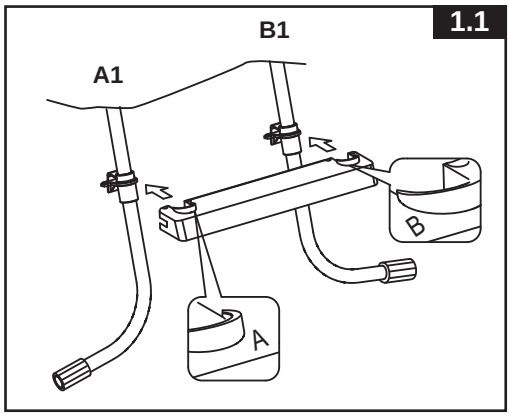

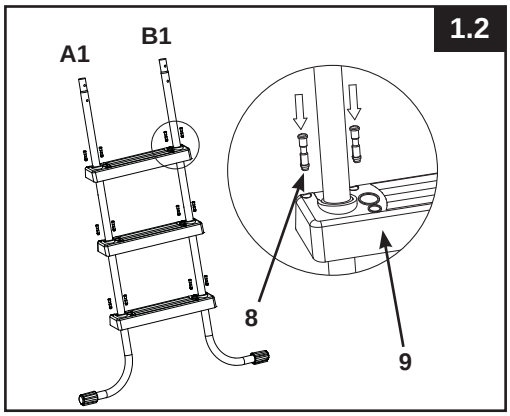

Skyv trinnpluggene **(8)** inn i hullene som fester trinnet til festeanordningen.

2. **MONTERING AV BEN PÅ SIDE B** (se figur 2.1 til og med 2.2):

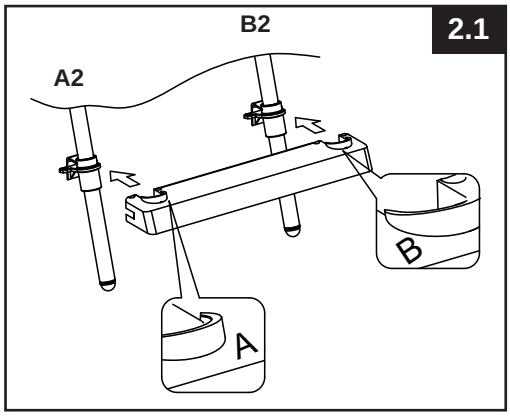

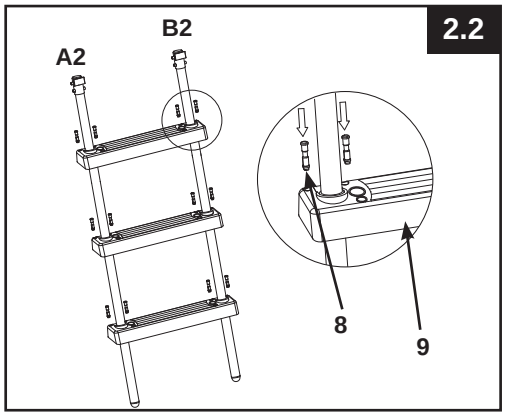

VIKTIG: Skyv trinnpluggene **(8)** inn i hullene som fester trinnet til festeanordningen. Påse at alle pinner er gått i lås.

MONTERING AV BASSENGSTIGE (fortsettelse)

3. MONTERING AV BEN PÅ SIDE C (se figur 3):

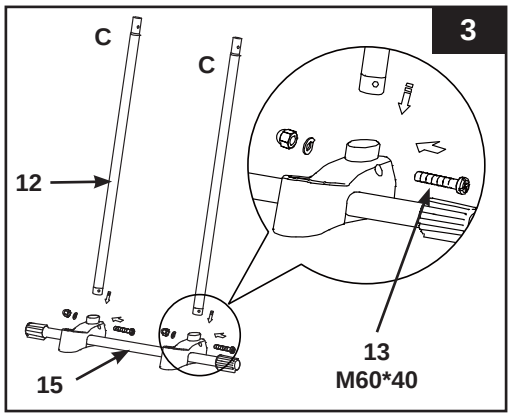

4. MONTERING AV U-FORMET TOPPBØYLE (se figur 4.1 til og med 4.2):
VIKTIG: Pass på at “toppskinne med låsesystem” **(3)** vender utover (din høyre side når du står rett overfor C-beina).

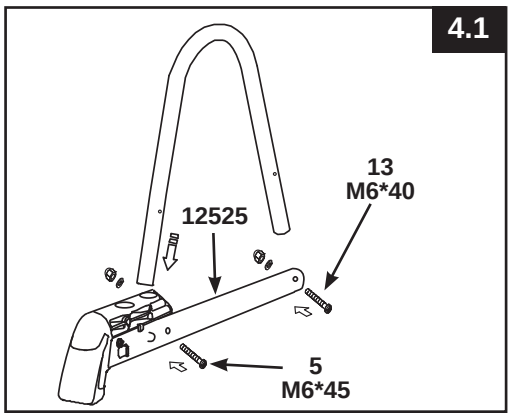

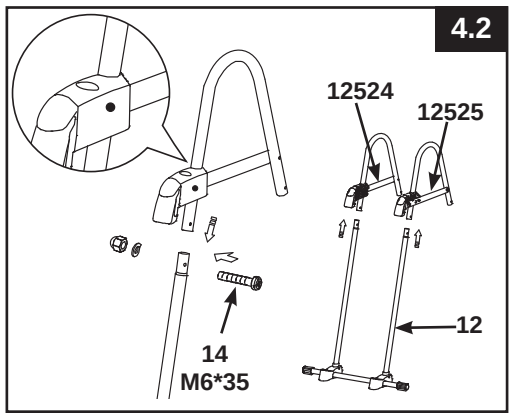

5. MONTERING AV BEN PÅ SIDE A & B (se figur 5):

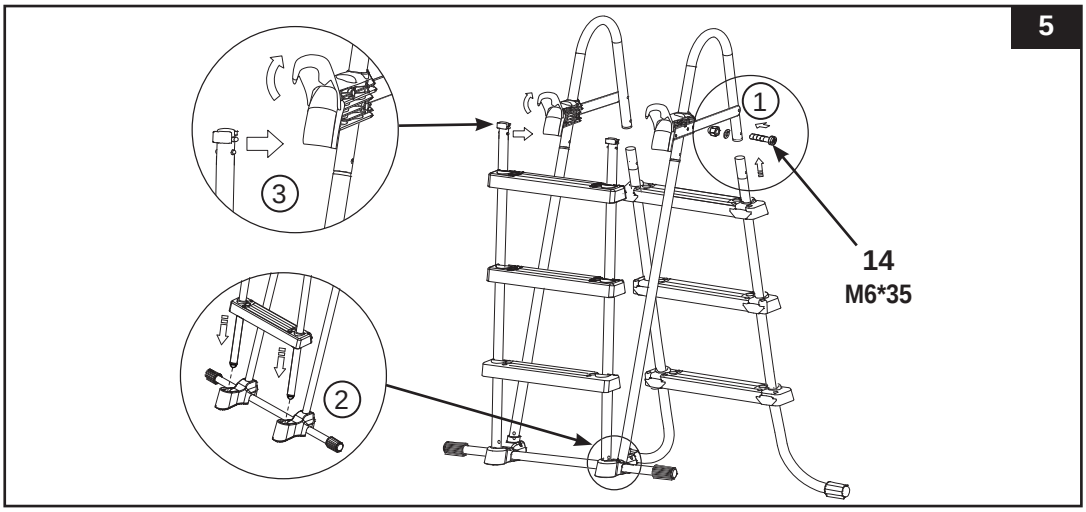

VIKTIG: Påse at alle pinner er gått i lås.

MONTERING AV BASSENGSTIGE (fortsettelse)

6. **VEDLIKEHOLD:** Du skal jevnlig se over alle bolter, muttere og festeanordninger og de monteringspinnene som holder trinnene fast for å forsikre deg om at alt sitter som det skal, og at stigen er solid.

7. **INNEN STIGEN TAS I BRUK** (se figur 6):
Når du har satt sammen alle delene, skal du sjekke at alle festeanordninger/skruer er festet skikkelig, og du må trykke hardt på alle trinnene for å forsikre deg om at de er stødige og sitter godt fast.
VIKTIG: Siden med de avtakbare trinnene må plasseres utenfor bassenget.

6

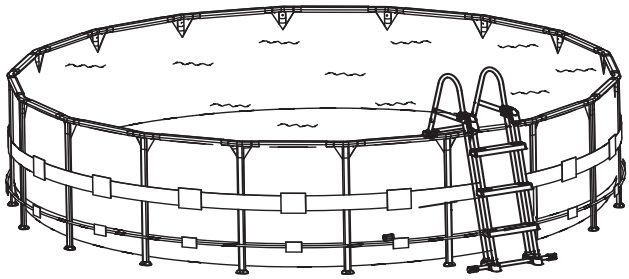

8. **ETTER BRUK AV STIGE** (se figur 7):

7

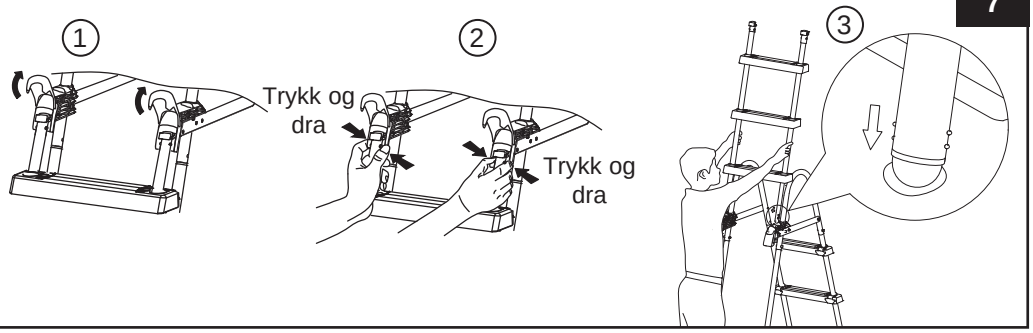

9. **Løsne stigen** (se figur 8):
a) Dra låsen mot deg med høyre hånd mens du klemmer på de hvite utstående knappene. Løft samtidig beinet ut av hullet slik at de hvite knappene kommer til syne.
b) La beinet hvile på øvre skinne (pass på så det ikke faller tilbake i hullet), og løft den løse stigedelen ut av sin låste posisjon.
c) Se trinn 5 for hvordan du skal feste den løse stigedelen igjen.

8

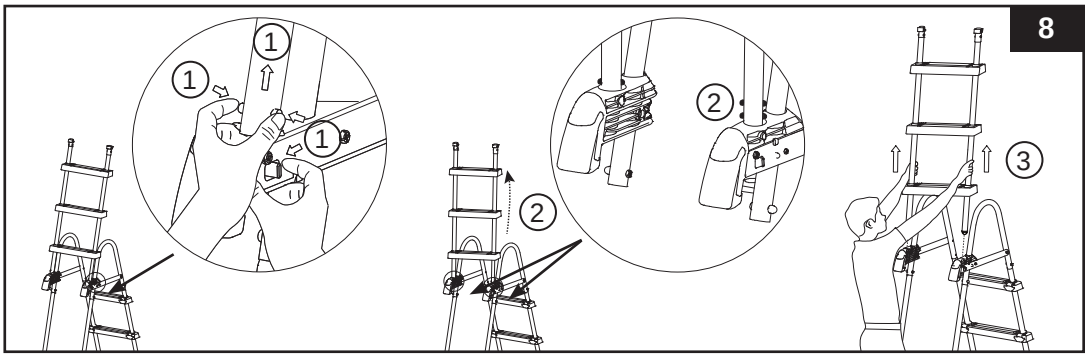

KLARGJØRING FOR VINTEREN/VINTERLAGRING AV BASSENGET

1. Fjern de “avtagbare trinnene” som vist i avsnittet Etter bruk av stige, se figur 7.
2. Fjern stigen fra bassenget, samt påse at stigen og de avtagbare trinnene er fullstendig tørre før langtidslagring.
3. Ta stigen inn og oppbevar den på et trygt og tørt sted hvor temperaturen fortrinnsvis ligger mellom 0 og 40 °C.
4. Påse at stigen og alle komponenter er lagret på et sikkert sted utenfor barns rekkevidde.

⚠ ADVARSEL!

NÅR DEN IKKE ER I BRUK, SKAL STIGEN OPPBEVARES I EN SIKKER POSISJON. FJERN SIDEN MED DE FREMRE TRINNENE NÅR BASSENGET IKKE ER I BRUK ELLER ER OPPTATT. LAGRE SIDEN MED DE AVTAGBARE TRINNENE PÅ ET SIKKERT STED UTENFOR BARNS REKKEVIDDE. LUKK KLEMLÅSENE.

GENERELT OM SIKKERHET OG VANN

Å slappe av i vann er både morsomt og legende. Men vær oppmerksom på at det også innebærer en skade- og dødsrisiko. Les og følg alle advarsler og instrukser på produktet, emballasjen og pakningsvedlegget. Da minsker du faren for skader. Husk at produktadvarsler, instrukser og sikkerhetsregler bare dekker noen av de vanlige risikoene forbundet med vann. De kan ikke dekke alle mulige farer.

For ytterligere beskyttelse bør du også gjøre deg kjent med følgende generelle retningslinjer i tillegg til retningslinjer fra nasjonale sikkerhetsorganisasjoner:

- Krev konstant tilsyn.
- Lær deg å svømme.
- Opplys alle som passer på barna om potensielle farer ved bassenget og om bruken av sikkerhetsanordninger som sperredører, hindre osv.
- Lær barna hva de skal gjøre i en nødssituasjon.
- Bruk sunn fornuft og god dømmekraft når du holder på med fritidsaktiviteter som omfatter vann.
- Hold oppsyn med hele tiden.

GARANTIBESTEMMELSER

Din Bassengstige er produsert av materialer og gjennom utførelse, i høy kvalitet. Alle pumper og filterelementer er kontrollert og funnet fri for feil før de forlater fabrikken. Denne begrensede garantien gjelder bare for Bassengstige.

Denne begrensede garantien kommer i tillegg til, og er ikke en erstatning for, dine juridiske rettigheter og rettsmidler. I den utstrekning d enne garantien er uforenlig med noen av dine juridiske rettigheter, har de sistnevnte forrang. Forbrukervernlovgivningen i EU gir for eksempel lovfestede garantirettigheter i tillegg til dekningen denne begrensede garantien gir. For nærmere informasjon om forbrukervernlovgivningen i EU, besøk nettstedet til European Consumer Center på http://ec.europa.eu/consumers/ecc/contact_en/htm.

Bestemmelsene i denne begrensede garantien gjelder kun for den opprinnelige kjøpere og kan ikke overføres. Denne begrensede garantien er gyldig i en periode på 90 dager fra den opprinnelige kjøpsdatoen. Ta vare på original kjøpskvittering sammen med denne manualen; bilaget er påkrevd som bevis på dette kjøpet og må være vedlagt garantikrav ellers er denne begrensede garantien ugyldig.

Hvis en produksjonsfeil oppdages i denne 90-dagersperioden, kontakt det lokale Intex Service Center ført opp på det separate “Authorized Service Centers”-arket. Hvis varen returneres i henhold til avtalen som inngås med Intex Service Center vil servicesenteret inspisere varen og avgjøre gyldighet av garantikravet. Dersom artikkelen er dekket av bestemmelsene i garantien, vil den bli reparert eller erstattet med en identisk eller sammenlignbar artikkel (etter Intex’ eget skjønn), uten kostnader for deg.

Det gis ingen underforståtte garantier utover denne garantien og de juridiske rettighetene som gjelder i ditt land. I den grad dette er tillatt i ditt land skal Intex ikke under noen omstendigheter kunne holdes ansvarlig overfor deg eller tredjemann for direkte skader eller følgeskader som inntreffer som følge av bruken av din Bassengstige, eller for handlingene til Intex eller Intex’ representanter eller ansatte (herunder produksjonen av produktet). Dersom eksklusjon eller begrensning av tilfeldige skader eller følgeskader ikke er tillatt i ditt land, gjelder denne begrensningen eller eksklusjonen ikke for deg.

Vi gjør oppmerksom på at denne begrensede garantien ikke gjelder:

- Dersom Bassengstige har vært gjenstand for uaktsomhet, unormal eller ikke tiltenkt bruk, en ulykke, feil bruk eller dårlig vedlikehold eller oppbevaring.
- Dersom Bassengstige er blitt påført skade som følge av omstendigheter som ligger utenfor Intex’ kontroll, herunder men ikke begrenset til vanlig slitasje og skader som skyldes eksponering for brann, oversvømmelse, frost, regn eller andre krefter i det utvendige miljø.
- For deler og komponenter som ikke er solgt av Intex, og /eller.
- Dersom uautoriserte modifikasjoner, reparasjoner eller demontering av Bassengstige er blitt foretatt av noen annen person enn personalet ved Intex’ servicesenter.

Kostnadene knyttet til tap av bassengvann, kjemikalier eller vannskader dekkes ikke av denne garantien. Personskader eller skader på eiendom eller personer dekkes ikke av denne garantien.

Les brukermanualen nøye og følg alle instruksjoner om riktig bruk og vedlikehold av Bassengstige. Inspiser alltid utstyret ditt før bruk. Din begrensede garanti kan være ugyldig dersom instruksjonene ikke er fulgt.

KÄYTTÖOHJE

TÄRKEITÄ TURVAOHJEITA
Lue kaikki ohjeet huolellisesti ennen laitteen asennusta ja käyttöä, ja noudata ohjeita.

Tikkaat Irrotettavilla Askelmilla

Nämä tikkaat on suunniteltu ja valmistettu erityisesti uima-altaan seinän korkeuden mukaan.107:n mallit

Allas on tarkoitettu vain havainnollistamiseen.

Kokeile myös seuraavia Intex-tuotteita: altaita, allasvarusteita, ilmatäyt-teisiä altaita ja leluja, ilmapatjoja ja veneitä. Niitä on s aatavana jälleen-myyjiltämme tai verkkosivuiltamme. Jatkuvan tuotekehityksen takia Intex varaa oikeuden muuttaa ilman ennakkoilmoitusta teknisiä tietoja ulkonäköä, mistä saattaa seurata päivityksiä käyttöoppaaseen.

©2016 Intex Marketing Ltd. - Intex Development Co. Ltd. - Intex Trading Ltd. - Intex Recreation Corp.
All rights reserved/Tous droits réservés/Todos los derechos reservados/Alle Rechte vorbehalten. Printed in China/Imprimé en Chine/Impreso en China/Gedruckt in China.
®™ Trademarks used in some countries of the world under license from/®™ Marques utilisées dans certains pays sous licence de/ Marcas registradas utilizadas en algunos países del mundo bajo licencia de/Warenzeichen verwendet in einigen Ländern der Welt in Lizenz von/**Intex Marketing Ltd. to/à/a/an Intex Trading Ltd., Intex Development Co. Ltd., G.P.O Box 28829, Hong Kong & Intex Recreation Corp., P.O. Box 1440, Long Beach, CA 90801** • Distributed in the European Union by/Distribué dans l'Union Européenne par/Distribuido en la unión Europea por/Vertrieb in der Europäischen Union durch/**Intex Trading B.V., Venneveld 9, 4705 RR Roosendaal – The Netherlands**
www.intexcorp.com

Varoitukset..... **3**

Osaluettelo ja osien pikaopas..... **4**

Kokoamisohjeet..... **5-7**

Pitkäaikainen varastointi..... **8**

Yleinen turvallisuus vedessä.....**8**

Rajoitettu takuu.....**9**

SÄILYTÄ PAKKAUS SÄILYTYSTÄ VARTEN JA OHJEET UUDELLEEN KOKOAMISTA VARTEN

TÄRKEITÄ TURVAOHJEITA

Lue kaikki ohjeet huolellisesti ennen laitteen asennusta ja käyttöä, ja noudata ohjeita.

⚠ VAROITUS!

- Valvo jatkuvasti lapsia ja toimintarajoitteisia henkilöitä, jotka käyttävät tuotetta.
- Auta aina lapsia putoamis- ja loukkaantumisvaaran vuoksi.
- Älä sukella tai hyppää tikkailta.
- Aseta tikkaat tasaiselle ja tukevalle pinnalle.
- Tikkailla saa olla vain yksi henkilö kerrallaan.
- Enimmäiskantokyky: 136 kg. Tämä tuote on standardin EN16582 kantavuusvaatimusten mukainen.
- Aseta tikkaat aina altaan sisääntulo-/poistumiskohtaan.
- Poista tikkaat ja säilytä niitä turvallisesti, kun allasta ei käytetä.
- Älä ui tikkaiden alta, läpi tai taakse.
- Tarkista muttereiden ja pulttien kireys säännöllisesti, jotta tikkaat pysyvät tukevasti paikoillaan.
- Pimeällä turvallisuusmerkinnät, tikkaat, altaan pohja ja kävelytiet on valaistava.
- Asennuksen ja purkamisen saa suorittaa vain aikuinen.
- Tikkaat on suunniteltu ja valmistettu tiettyä reunakorkeutta ja/tai altaan kantta varten. Älä käytä muunlaisissa altaissa.
- Huolto-ohjeiden laiminlyönti saattaa aiheuttaa vakavan vaaran, etenkin lapsille.
- Tikkaita ei saa käyttää muuhun kuin käyttöohjeessa kuvattuun tarkoitukseen.

VAROITUSTEN NOUDATTAMATTA JÄTTÄMINEN SAATTAA JOHTAA LUIDEN MURTUMIIN, KIINNITARTTUMISEEN, HALVAANTUMISEEN, HUKKUMISEEN TAI MUUHUN VAKAVAAN LOUKKAANTUMISEEN.

Laitteen mukana tulevissa tuotevaroituksissa, ohjeissa ja turvallisuusmääräyksissä kuvataan vain joitakin vesilaitteisiin liittyviä yleisiä vaaroja. Ne eivät kata kaikkia vaaroja. Käytä siis tervettä järkeä ja hyvää arviointikykyä vedessä leikkiessä.

TÄRKEÄÄ

TUTUSTU OSIIN JA NIIDEN ASENNUSJÄRJESTYKSEEN ENNEN ASENNUSTA. KATSO OHJEESTA, MITKÄ OSAT KUULUVAT YHTEEN. JOTKIN OSAT NÄYTTÄVÄT SAMANLAISILTA, MUTTA KUTAKIN OSAA SAA KÄYTTÄÄ VAIN SILLE TARKOITETUSSA PAIKASSA. TARKISTA OIKEA KÄYTTÖPAIKKA OSALUETTELOSTA.

OSIEN PIKAOPAS

Tarkasta tuotteen sisältö ja tutustu kaikkiin osiin ennen laitteen asentamista.

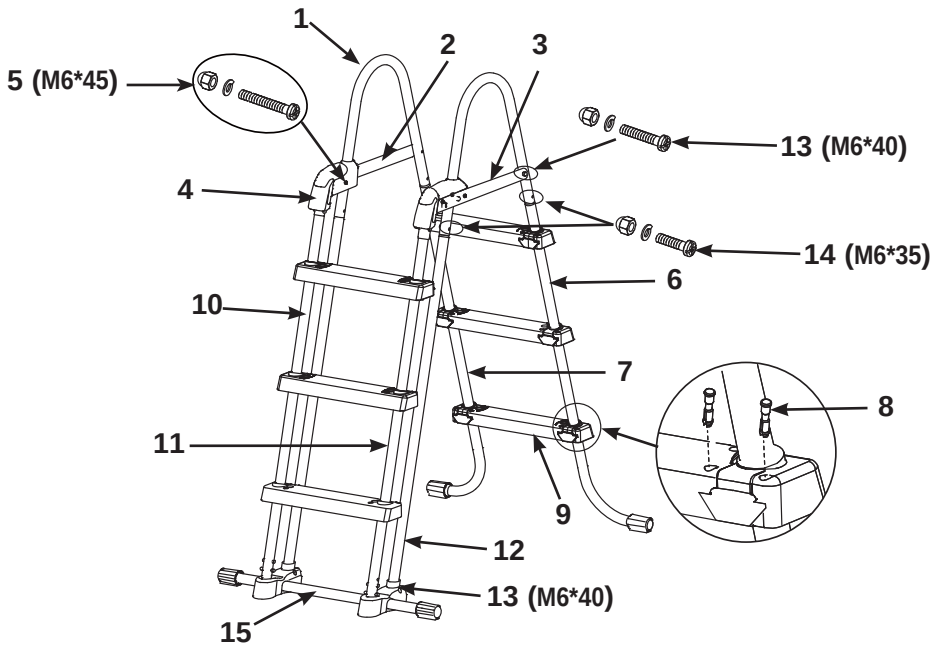

HUOM. Kuvat on tarkoitettu vain havainnollistamiseen. Ne eivät välttämättä vastaa varsinaista tuotetta. Mittasuhteet eivät täsmää.

VIITENRO	OSAN NIMI	TIKKAIDEN KOKO & MÄÄRÄT	VARAOSANRO
1	U-YLÄKAIDE	2	12502
2	YLÄTUKI (LUKKO SISÄLTYY)	1	12524
3	LUKITUSJÄRJESTELMÄLLINEN YLÄKANNATIN (LUKKO SISÄLTYY)	1	12525
4	KIINNITIN	2	12179
5	KIINNITIN (1 YLIMÄÄRÄINEN)	3	12268
6	A SIVU (“A1”-MERKKI YLÄSUOJUKSESSA)	1	12503A
7	A SIVU (“B1”-MERKKI YLÄSUOJUKSESSA)	1	12503B
8	ASKELMAN ASENNUSTAPPI (2 YLIMÄÄRÄISTÄ)	26	10913
9	ASKELMA	6	10914
10	B SIVU (“A2-MERKKI YLÄSUOJUKSESSA)	1	12505A
11	B SIVU (“B2-MERKKI YLÄSUOJUKSESSA)	1	12505B
12	C SIVU (“C”-MERKKI YLÄSUOJUKSESSA)	2	12506
13	KIINNITIN (1 YLIMÄÄRÄINEN)	5	10227
14	KIINNITIN (1 YLIMÄÄRÄINEN)	5	10810
15	TUKIJALUSTA	1	12507

Uvat on tarkoitettu vain havainnollistamiseen. Ne eivät välttämättä vastaa varsinaista tuotetta. Mittasuhteet eivät:

Tuotenro	Altaan korkeus
28072	**42in (107cm)**

TIKKAIDEN KOKOAMISOHJEET

Arvioitu kokoamisaika on 30–60 minuuttia. (Huomioithan, että kokoamisaika on vain arvio, ja toteutunut kokoamisaika saattaa poiketa tästä.)

Asennusohjeet ovat samat kolmen ja neljän askelman tikkaissa.
Kokoonpanokuvassa on neljän askelman tikkaat.
Tarvittavat työkalut: Yksi ristipääruuviavain
Yhdet pihdit tai pieni, säädettävä hylsyavain

1. **SIVUJALKOJEN A KOKOAMINEN** (reikiin, jolloin 1.1 - 1.2):
   Allastikkaiden jalkoihin on tehtaalla asennettu kiinnikkeet askelmia varten. Liu’uta askelma **(9)** asennuskiinnikkeeseen ja kohdista asennuskiinnikkeen takana oleva suuntanuoli askelman päälle. Varmista, että askelman takaosa on samassa tasossa asennuskiinnikkeen kanssa, muutoin askelma asennetaan ylösalaisin.
   TÄRKEÄÄ: Varmista, että J-muotoiset jalat osoittavat ulospäin ennen kuin asennat askelmat.

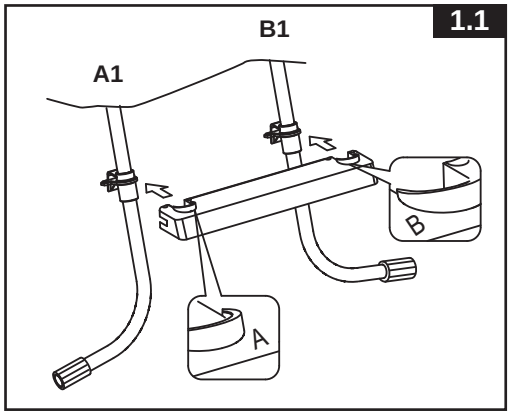

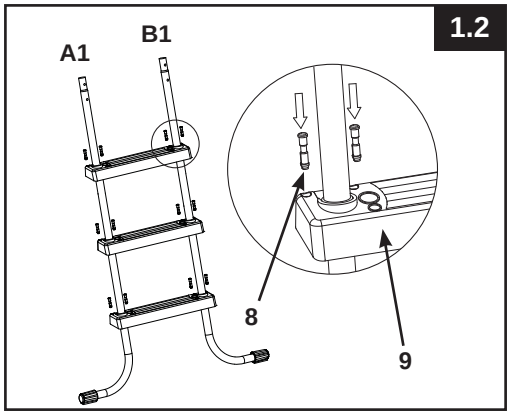

   Työnnä askelman kiinnitystapit **(8)** reikiin, jotka kiinnittävät askelman asennuskiinnikkeeseen.

2. **SIVUJALKOJEN B KOKOAMINEN** (reikiin, jolloin 2.1 - 2.2):

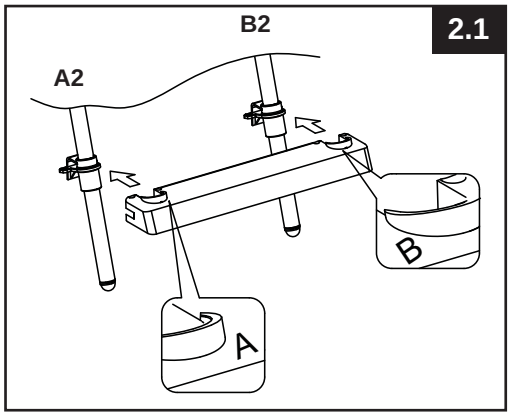

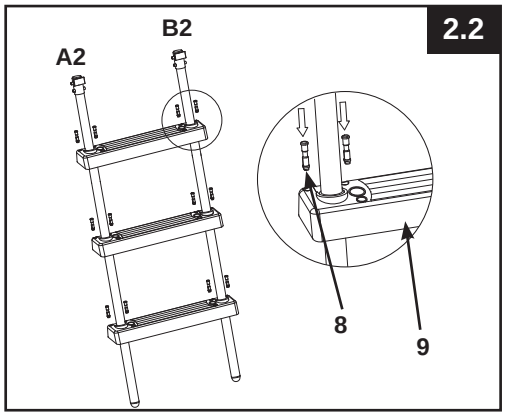

TÄRKEÄÄ: Työnnä askelman kiinnitystapit **(8)** reikiin, jotka kiinnittävät askelman asennuskiinnikkeeseen. Varmista, että kaikki tapit on lukittu tiukasti.

TIKKAIDEN KOKOAMISOHJEET (jatkuu)

3. SIVUJALKOJEN C KOKOAMINEN (katso kuvaa 3):

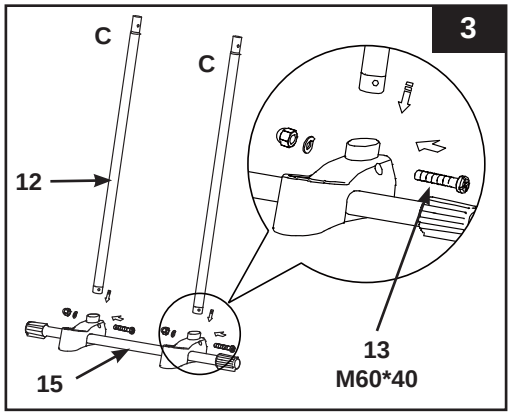

4. U-YLÄKAITEEN ASENNUS (reikiin, jolloin 4.1 - 4.2):
TÄRKEÄÄ: Varmista, että ”lukitusjärjestelmällä varustettu yläkannatin” **(3)** on ulospäin (oikealla puolellasi, kun katsot C-jalkoja).

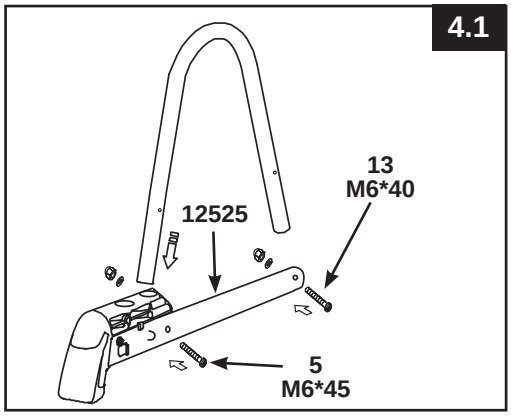

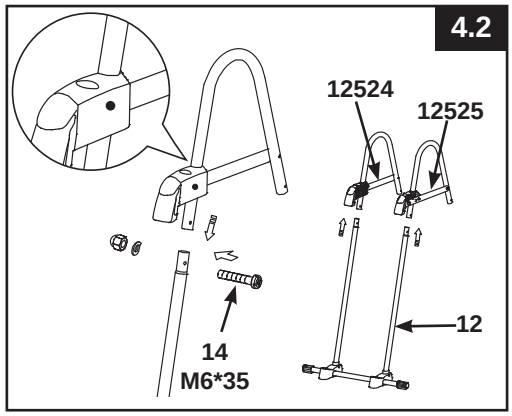

5. SIVUJALKOJEN A & B KOKOAMINEN (katso kuvaa 5):

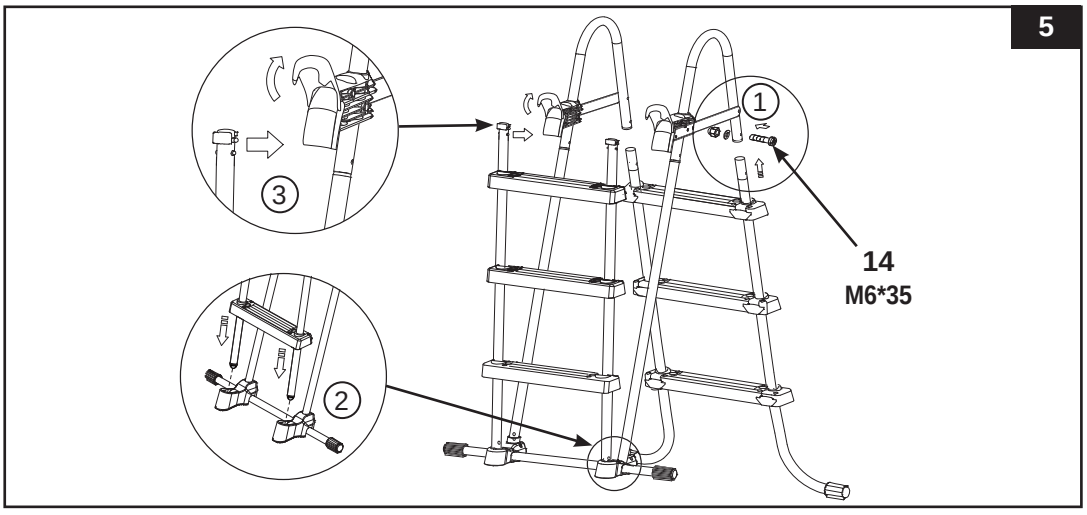

TÄRKEÄÄ: Varmista, että kaikki tapit on lukittu tiukasti.

TIKKAIDEN KOKOAMISOHJEET (jatkuu)

6. **YLLÄPITO:** Tarkista säännöllisin väliajoin, että kaikki mutterit, pultit, askelmien kiinnitysosat ja asennustapit ovat tiukasti paikoillaan ja tikkaat ovat tukevat ja turvalliset.

7. **ENNEN TIKKAIDEN KÄYTTÖÄ** (katso kuvaa 6):
   Kun kaikki osat ovat paikoillaan, tarkista, että kaikki kiinnikkeet/ruuvit on kiinnitetty tiukasti ja paina jokaista askelmaa alaspäin tarkistaaksesi, että ne ovat paikoillaan.
   TÄRKEÄÄ: Irrotettavien askelmien on oltava altaan ulkopuolella.

6

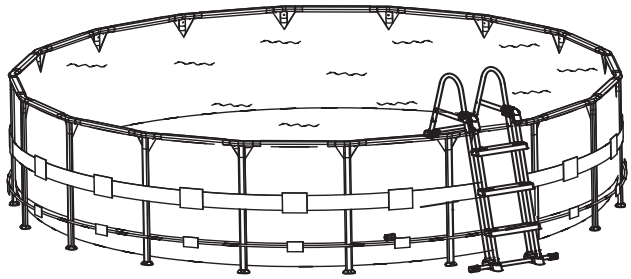

8. **TIKKAIDEN KÄYTÖN JÄLKEEN** (katso kuvaa 7):

7

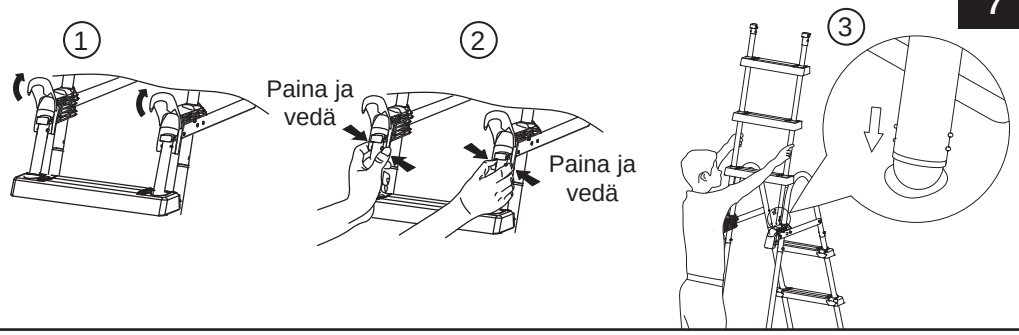

9. **Portaiden poistaminen kiinnityksestä** (katso kuvaa 8):
   a) Vedä ja pidä salpaa oikealla kädellä ja paina samanaikaisesti vasemmalla kädellä valkoisia ulkonevia painikkeita ja nosta yhtä aikaa jalka ulos syvennyksestä, jolloin paljastuvat alemmat valkoiset ulkonevat painikkeet.
   b) Anna jalan nojata yläkannattimen päällä (varmista, ettei se putoa takaisin syvennykseen) ja nosta nopeasti ”irrotettava tikasosa” irti kiinnityksestä.
   c) Katso irrotettavan tikasosan uudelleenkiinnitys kohdasta 5.

8

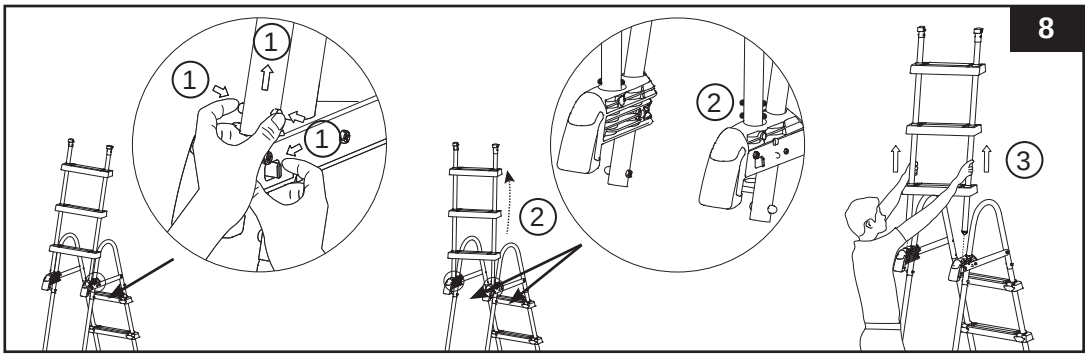

TALVISÄILYTYS/PITKÄAIKAINEN VARASTOINTI

1. Poista “irrotettavat askelmat”, kuten näytetään Tikkaiden käytön jälkeen osiossa, katso kuvaa 7.
2. Poista tikkaat altaasta ja varmista, että tikkaat ja irrotettavat askelmat ovat kuivat ennen pitkäaikaista varastointia.
3. Säilytä tikkaita kuivissa sisätiloissa, jossa lämpötila on 0–40 °C.
4. Varmista, että tikkaat ja kaikki sen osat säilytetään turvallisessa paikassa ja poissa lasten ulottuvilta.

⚠ VAROITUS!

KUN TIKKAAT EIVÄT OLE KÄYTÖSSÄ, PIDÄ NE TURVALLISESSA ASENNOSSA. IRROTA ETUASKELMIEN PUOLI, KUN ALLAS EI OLE KÄYTÖSSÄ EIKÄ VARATTU. SÄILYTÄ IRROTETTAVIEN ASKELMIEN PUOLI TURVALLISESSA PAIKASSA JA POISSA LASTEN ULOTTUVILTA. SULJE KIINNITTIMET TAAKSE.

YLEINEN TURVALLISUUS VEDESSÄ

Vesileikit ovat hauskoja, ja niillä on terapeuttinen vaikutus. Niihin liittyy kuitenkin tapaturman ja kuoleman vaara. Tapaturmavaaran pienentämiseksi lue kaikki tuotteen, pakkauksen ja pakkauksen sisäosien varoitukset ja ohjeet. Muista, että tuotteeseen liittyvissä varoituksissa, ohjeissa ja turvaohjeissa esitetään yleisiä vesivirkistyslaitteisiin liittyviä vaaroja, mutta ne eivät kata kaikkia vaaratilanteita. Paranna turvallisuutta tutustumalla kansallisten turvallisuusjärjestöjen laatimiin ohjeisiin ja seuraaviin yleisohjeisiin.

Paranna turvallisuutta tutustumalla kansallisten turvallisuusjärjestöjen laatimiin ohjeisiin ja seuraaviin yleisohjeisiin:

- Lapsia on valvottava jatkuvasti.
- Opettele uimaan.
- Varoita lapsia valvovia henkilöitä mahdollisista altaaseen liittyvistä vaaroista ja neuvo lukittavien porttien, aitojen ja muiden suojalaitteiden käyttö.
- Neuvo lapsille oikea toiminta hätätilanteessa.
- Käytä arvostelukykyäsi ja harkintaa kaikissa vesileikeissä.
- Valvonnan merkitystä ei voi korostaa liikaa.

RAJOITETTU TAKUU

Allastikkaat on valmistettu korkealaatuisista materiaaleista ammattitaitoisesti. Kaikkien pumpun ja suodattimen osien virheettömyys on tarkastettu ennen laitteen toimittamista tehtaalta. Tämä rajoitettu takuu koskee vain Allastikkaat.

Tämä rajoitettu takuu täydentää lakisääteisiä oikeuksiasi, eikä korvaa niitä. Mikäli takuun ehdot ovat ristiriidassa lakisääteisten oikeuksiesi kanssa, lakisääteiset oikeudet ovat ensisijaiset. Esimerkiksi Euroopan Unionin kuluttajansuojalait antavat takuuseen liittyviä oikeuksia, jotka ovat lisänä tähän rajoitettuun takuuseen. Eurooppalaisista kuluttajansuojalaeista saat lisätietoa Euroopan kuluttajakeskuksen sivuilta: http://ec.europa.eu/consumers/ecc/contact_en/htm.

Tämän rajoitetun takuun ehdot koskevat ainoastaan alkuperäistä hankkijaa, eikä niitä voi siirtää. Tämä rajoitettu takuu on voimassa 90 päivää alkuperäisestä ostopäivästä alkaen. Pidä alkuperäinen myyntikuitti tämän käsikirjan kanssa, sillä todiste hankinnasta vaaditaan, ja se on liitettävä takuuvaatimuksiin, tai rajoitettu takuu on mitätön.

Jos tämän 90 päivän jakson aikana löytyy valmistusvika, ota yhteys sopivaan Intexin huoltoon, joka on lueteltu erillisellä “Valtuutetut huoltopisteet” -lehdellä. Jos tuote palautetaan Intexin huollon määräämällä tavalla, huolto tarkistaa tuotteen ja määrittää, onko vaatimus pätevä. Jos tuote kuuluu takuun piiriin, se korjataan tai vaihdetaan samanlaiseen tai vastaavaan tuotteeseen (Intexin valinnan mukaan) veloituksetta.

Mitään muut takuut eivät ole voimassa kuin tämä takuu ja lakisääteiset oikeutesi kotimaassasi. Kotimaasi lainsäädännön sallimissa puitteissa Intex ei ole korvausvastuussa sinulle tai millekään kolmannelle osapuolelle suorista tai välillisistä vahingoista, jotka aiheutuvat Allastikkaat, tuotteen käytöstä tai Intexin tai sen edustajien tai työntekijöiden toimenpiteistä (mukaan lukien tuotteen valmistaja). Tämä rajoitus ei koske sinua, jos kotimaasi lainsäädäntö ei salli satunnaisten tai välillisten vahinkojen rajoittamista.

Ota huomioon, että tämä rajoitettu takuu ei korvaa seuraavissa tilanteissa:

- Jos Allastikkaat tuotteen vika on aiheutunut huolimattomuudesta, epänormaalista käytöstä tai toiminnasta, onnettomuudesta, virheellisestä käytöstä tai virheellisestä huoltamisesta tai varastoinnista.
- Jos Allastikkaat tuotteen vahinko johtuu olosuhteista, joihin Intex ei voi vaikuttaa, mukaan lukien, mutta näihin rajoittumatta, normaali kuluminen ja vahingot, jotka ovat aiheutuneet tulipalosta, tulvista, jäätymisestä, sateesta tai muista ulkoisista ympäristötekijöistä.
- Osia ja komponentteja, joita ei ole myynyt Intex ja/tai.
- Ilman lupaa tehtyjä muutoksia, korjauksia tai Allastikkaat tuotteen purkamista, johon on ryhtynyt joku muu kuin Intex-huoltoliikkeen henkilö.

Tämä takuu ei kata allasveden menetyksen, kemikaalien tai vesivaurioiden aiheuttamia kustannuksia. Tämä takuu ei kata loukkaantumista tai vauriota omaisuudelle tai ihmisille.

Lue käyttöohje huolellisesti ja noudata kaikkia Allastikkaat oikeaa käyttöä ja huoltoa koskevia ohjeita. Tarkasta tuote aina ennen käyttöä. Rajoitettu takuu saattaa mitätöityä, jos ohjeita ei noudateta.