Universal ladder

Universalstege / Universalstige / Universal-Leiter / Yleiskäyttöiset tikkaat

Height 60–100 cm

ENG SE NO DE FI

ENG

Thank you for choosing to purchase a product from Rusta!

Read through the entire manual before installation and use!

Universal ladder

Read the user manual carefully to make sure that the product is assembled, used and maintained correctly, as described in the instructions in this user manual. Keep the user manual for future reference.

WARNING! This ladder is subject to a 150 kgs weight limit. Do not allow more than one person on the ladder at a time. Do not allow young children to use unless supervised by an Adult.

PARTS			
L-1	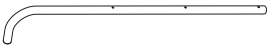	Cane Shaped Frame Tube	x2
L-2		Extension Frame Tube	x2
L-3		Foot Tread Tube	x3
L-4	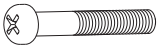	Screws	x6
L-5		Cap Nut	x6
L-6		Arc Washer	x12
L-7		Spring Washer	x6
L-8		Inner End Cap	x2
L-9		Safety Instruction Placard	x1
L-10		Straps	x2
L-11		Outer End Cap	x2
15		Wrench	x1
16		Allen Wrench	x1

IMPORTANT

Use the above parts list to make sure all parts are present before assembling the ladder Do not attempt to assemble the ladder if any parts are missing or damaged. Inspect the ladder before assembly. Please dispose of all polyethylene packing material properly and keep it away from children.

BEFORE YOU START

- Take a few minutes to familiarize yourself with the contents before assembly.
- When you are ready to start, make sure you have the right tools to hand.
- Retain this Assembly Instructions for future use.

CARE AND MAINTENANCE INSTRUCTIONS

Inspect the ladder before each use and replace any worn, defective or missing parts. Regularly check that all bolts are tightened. Do not leave the ladder outdoors when not in use. The ladder should be stored in a dry covered area when not in use.

WARNING

- **To be used under the direct supervision of an adult, never leave children unattended.**
- **To avoid accidents and to restrict access to the trampoline, never leave the ladder placed on the trampoline when not in use.**
- **For use by no more than one user at any one time.**
- **Do not exceed maximum weight loading 150 kgs.**
- **Warning. For family domestic use only.**
- **For outdoor use only.**
- **No jumping on or from ladder.**
- **The ladder is not a toy.**
- **Remove all Footwear before use.**

RIGHT OF COMPLAINT

By law the product must be returned to the place of purchase along with the original receipt in the event of a complaint. The user is liable for any damage to the product that is caused by not using the product for its intended purpose or by not following this user manual correctly. The right of complaint will not apply in these instances.

SE

Tack för att du valt att
köpa en produkt från Rusta!

Läs igenom hela bruksanvisningen
innan montering och användning!

Universalstege

Läs bruksanvisningen noggrant och se till att produkten installeras, används och underhålls på rätt sätt enligt instruktionerna. Spara bruksanvisningen för senare bruk.

VARNING! Viktgränsen för denna stege är 150 kg. Tillåt inte mer än en person på stegen åt gången. Låt inte små barn använda stegen om de inte övervakas av en vuxen.

DELAR			
L-1	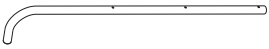	Käppformad rörstomme	**x2**
L-2		Förlängningsrör	**x2**
L-3		Trappsteg	**x3**
L-4	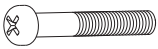	Skruvar	**x6**
L-5		Kupolmutter	**x6**
L-6		Vågbricka	**x12**
L-7		Fjäderbricka	**x6**
L-8		Invändig stopphylsa	**x2**
L-9		Säkerhetsdekal	**x1**
L-10		Remmar	**x2**
L-11		Utvändig stopphylsa	**x2**
15		Skiftnyckel	**x1**
16		Insexnyckel	**x1**

VIKTIGT

Använd ovanstående lista för att säkerställa att alla delar finns med innan stegen monteras ihop. Försök inte att montera ihop stegen om några delar saknas eller är skadade. Inspektera stegen före montering. Förpackningsmaterial i PET-plast ska kasseras korrekt och hållas undan från barn.

INNAN DU BÖRJAR

- Ägna några minuter åt att bekanta dig med innehållet före montering.
- När du är redo att börja, se till att du har rätt verktyg till hands.
- Behåll dessa monteringsanvisningar för framtida bruk.

SKÖTSEL OCH UNDERHÅLL

Inspektera stegen före varje användning och byt ut slitna, trasiga eller saknade delar. Kontrollera regelbundet att alla skruvar är åtdragna. Lämna inte stegen utomhus när den inte används. Förvara stegen i ett torrt övertäckt utrymme när den inte används.

VARNING

- **Ska användas under direkt överinsyn en vuxen – lämna aldrig barn obevakade.**
- **För att undvika olyckor och begränsa tillgången till studsmattan, lämna aldrig stegen på studsmattan när den inte används.**
- **Får användas av högst en användare åt gången.**
- **Överskrid inte maxvikten på 150 kg.**
- **Varning. Endast för hemmabruk.**
- **Endast för utomhusbruk.**
- **Man får inte hoppa på eller från stegen.**
- **Stegen är inte en leksak.**
- **Ta av skorna före användning.**

REKLAMATIONSRÄTT

Enligt gällande lag ska produkten vid reklamation lämnas in på inköpsstället och originalkvitto bifogas. Användaren är ansvarig för eventuella skador på produkten om produkten använts till ändamål den inte är avsedd för eller om bruksanvisningen inte följts. Reklamationsrätten gäller i sådant fall inte.

NO

Takk for at du valgte å kjøpe et produkt fra Rusta!

Les gjennom hele bruksanvisningen før installasjon og bruk!

Universalstige

Les bruksanvisningen nøye og sørg for at produkten monteres, brukes og vedlikeholdes riktig i henhold til instruksjonene. Ta vare på bruksanvisningen for fremtidig bruk.

ADVARSEL! Denne stigen har en vektgrense på 150 kg. Bare én person skal stå i stigen om gangen.Små barn skal bare bruke stigen under tilsyn av voksne.

DELER			
L-1	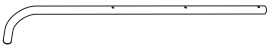	Rammerør med buet ende	x2
L-2		Forlengelsesrammerør	x2
L-3		Fottrinnsrør	x3
L-4	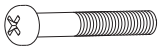	Skruer	x6
L-5		Rundmutter	x6
L-6		Buet skive	x12
L-7		Fjærskive	x6
L-8		Indre endedeksel	x2
L-9		Plakat med sikkerhetsinstruksjoner	x1
L-10		Stropper	x2
L-11		Ytre endedeksel	x2
15		Skiftenøkkel	x1
16		Unbrakonøkkel	x1

VIKTIG

Bruk delelisten over for å kontrollere at alle delene er der før du monterer stigen. Ikke prøv å montere stigen hvis noen av delene mangler eller er skadet. Inspiser stigen før montering. Kast alt emballasjemateriale av polyetylen forskriftsmessig, og oppbevar det utilgjengelig for barn.

FØR DU BEGYNNER

- Bruk noen minutter på å gjøre deg kjent med innholdet før montering.
- Når du er klar til å starte, kontrollerer du at du har riktige verktøy tilgjengelig.
- Ta vare på disse monteringsinstruksjonene for fremtidig bruk.

VEDLIKEHOLDSINSTRUKSJONER

Inspiser stigen før hver bruk, og bytt ut alle slitte, defekte eller manglende deler. Kontroller regelmessig at alle bolter er stramme. Ikke la stigen stå utendørs når trampolinen ikke er i bruk. Stigen skal oppbevares på et tørt, overdekket område når den ikke er i bruk.

ADVARSEL

- **Skal brukes under direkte tilsyn av voksne. La aldri barn være uten tilsyn.**
- **For å unngå ulykker og begrense tilgangen til trampolinen skal stigen bli stående på trampolinen når den ikke er i bruk.**
- **Skal aldri brukes av mer enn to personer om gangen.**
- **Maksimumsvekten på 150 kg skal ikke overskrides.**
- **Advarsel. Kun til hjemmebruk.**
- **Kun til utendørsbruk.**
- **Ikke hopp på eller fra stigen.**
- **Stigen er ikke en leke.**
- **Ta av skoene før bruk.**

REKLAMASJONSRETT

I henhold til gjeldende lov skal produktet ved reklamasjon leveres inn på kjøpsstedet med maskinstemplet kvittering vedlagt. Brukeren er ansvarlig for eventuelle skader på produktet dersom produktet brukes til noe annet enn det som er tiltenkt, eller dersom bruksanvisningen ikke følges. I slike tilfeller bortfaller reklamasjonsretten.

DE

Danke, dass Sie sich für den Kauf eines Produktes von Rusta entschieden haben!

Vor der Montage und Benutzung die gesamte Gebrauchsanleitung durchlesen!

Universal-Leiter

Lesen Sie die Gebrauchsanleitung sorgfältig durch. Achten Sie darauf, dass das Produkt gemäß der Gebrauchsanleitung installiert, verwendet und gewartet wird. Bewahren Sie die Gebrauchsanweisung für eine evtl. spätere Verwendung auf.

WARNHINWEIS! Diese Leiter unterliegt einer Gewichtsgrenze von 150 kg. Lass nicht mehr als jeweils eine Person auf die Leiter. leine Kinder dürfen nur unter Aufsicht eines Erwachsenen die Leiter benutzen.

TEILE			
L-1	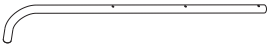	Hakenförmiger Rohrrahmen	x2
L-2		Verlängerungsrohr	x2
L-3		Rohrstufe	x3
L-4	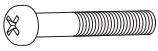	Schrauben	x6
L-5		Deckmutter	x6
L-6		Gewölbte Unterlegscheibe	x12
L-7		Federscheibe	x6
L-8		Endkappe innen	x2
L-9		Sicherheitsanleitungsplakette	x1
L-10		Riemen	x2
L-11		Endkappe außen	x2
15		Kreuzschlüssel	x1
16		Innensechskantschlüssel	x1

WICHTIGER HINWEIS

Kontrolliere mithilfe der obigen Teileliste, ob alle Teile vorhanden sind, bevor du die Leiter zusammenbaust. Versuche nicht, die Leiter zusammenzubauen, wenn ein Teil fehlt oder beschädigt ist. Überprüfe die Leiter vor der Montage. Bitte alle Polyethylen-Verpackungsmaterialien vorschriftsmäßig entsorgen und von Kindern fernhalten.

BEVOR DU BEGINNST

- Nimm dir ein paar Minuten Zeit, um dich mit dem Inhalt vertraut zu machen.
- Wenn du bereit bist, dann sorge dafür, dass du die richtigen Werkzeuge bereithältst.
- Bewahre diese Montageanleitung für zukünftige Verwendung auf.

PFLEGE- UND WARTUNGSANLEITUNGEN

Überprüfe vor jedem Gebrauch die Leiter und ersetze alle abgenutzten, defekten oder fehlenden Teile. Kontrolliere regelmäßig, dass alle Schrauben angezogen sind. Die Leiter nicht draußen lassen, wenn sie nicht benutzt wird. Die Leiter sollte in einem trockenen, abgedeckten Bereich aufbewahrt werden, wenn sie nicht benutzt wird.

WARNHINWEIS

- **Gebrauch nur unter Aufsicht eines Erwachsenen. Kinder niemals unbeaufsichtigt lassen.**
- **Um Unfälle zu vermeiden und den Zugang zum Trampolin zu einzuschränken, die Leiter niemals am Trampolin belassen, wenn dieses nicht in Gebrauch ist.**
- **Nur für jeweils eine Person zugelassen.**
- **Die maximale Gewichtsbelastung von 150 kg nicht überschreiten.**
- **Warnhinweis. Nur für den Hausgebrauch.**
- **Nur für den Gebrauch im Freien.**
- **Nicht auf die oder von der Leiter springen.**
- **Die Leiter ist kein Spielzeug.**
- **Vor Gebrauch alle Schuhe ablegen.**

REKLAMATIONSRECHT

Nach geltendem Recht wird das Gerät bei Reklamation in die Verkaufsstelle zurückgebracht. Der Originalbeleg muss beigefügt werden. Für Schäden, die durch nicht bestimmungs- und unsachgemäßen Gebrauch entstanden sind, ist der Käufer verantwortlich. In diesen Fällen verliert das Reklamationsrecht seine Gültigkeit.

Kiitos Rusta-tuotteen ostamisesta!

Lue koko käyttöohje ennen kokoamista ja käyttämistä!

Yleiskäyttöiset tikkaat

Lue käyttöohje huolellisesti. Varmista, että tuote asennetaan oikein ja että sitä pidetään kunnossa ohjeissa edellytettävällä tavalla. Säilytä käyttöohje tulevaa käyttöä varten.

VAROITUS! Näille tikkaille on 150 kg:n painoraja. Tikkailla saa olla vain yksi henkilö kerrallaan. Älä anna pienten lasten käyttää tikkaita muuten kuin aikuisen valvonnassa.

OSAT			
L-1	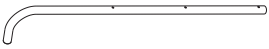	Kävelykepin muotoinen runkoputki	x2
L-2		Jatkorunkoputki	x2
L-3		Askelmaputki	x3
L-4	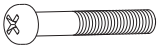	Ruuvit	x6
L-5		Kupumutteri	x6
L-6		Kaarialuslevy	x12
L-7		Jousialuslevy	x6
L-8		Sisempi päätykappale	x2
L-9		Turvaohjekilpi	x1
L-10		Hihnat	x2
L-11		Ulompi päätykappale	x2
15		Jakoavain	x1
16		Kuusiokoloavain	x1

TÄRKEÄÄ

Käytä yllä olevaa osaluetteloa ja varmista, että kaikki osat ovat mukana, ennen kuin yrität koota tikkaita. Älä yritä koota tikkaita, jos osia puuttuu tai on vaurioitunut. Tarkasta tikkaat ennen kokoamista. Hävitä kaikki polyeteenipakkausmateriaalit asianmukaisesti ja pidä ne poissa lasten ulottuvilta.

ENNEN KUIN ALOITAT

- Tutustu sisältöön muutaman minuutin ajan ennen kokoamista.
- Kun olet valmis aloittamaan, varmista, että sinulla on käsillä oikeat työkalut.
- Säilytä nämä asennusohjeet myöhempää käyttöä varten.

HOITO JA KUNNOSSAPITO-OHJEET

Tarkasta tikkaat ennen jokaista käyttöä ja vaihda kuluneet, vialliset tai puuttuvat osat. Tarkista säännöllisesti, että kaikki pultit on kiristetty. Älä jätä tikapuita ulos, kun et käytä niitä. Tikkaat on säilytettävä kuivalla ja katetulla alueella, kun niitä ei käytetä.

VAROITUS

- **Tikkaat on tarkoitettu käytettäväksi aikuisen välittömässä valvonnassa. Älä koskaan jätä lapsia vartioimatta.**
- **Onnettomuuksien välttämiseksi ja trampoliiniin pääsyn rajoittamiseksi älä koskaan jätä tikkaita trampoliiniin, kun niitä ei käytetä.**
- **Vain yhden käyttäjän käyttöön kerrallaan.**
- **Älä ylitä enimmäispainokuormitusta, joka on 150 kg.**
- **Varoitus. Vain kotikäyttöön.**
- **Vain ulkokäyttöön.**
- **Tikkaille tai tikkailta ei saa hypätä.**
- **Tikkaat eivät ole lelu.**
- **Riisu kaikki jalkineet ennen käyttöä.**

REKLAMAATIO-OIKEUS

Voimassaolevan lainsäädännön mukaan reklamaatio on tehtävä toimittamalla tuote ostopaikkaan. Alkuperäinen kuitti on esitettävä. Jos tuotetta on käytetty muuhun kuin sen käyttötarkoitukseen tai käyttöohjetta ei ole noudatettu, käyttäjä on vastuussa mahdollisista vahingoista. Tällöin reklamaatio-oikeus ei ole voimassa.

ASSEMBLY / MONTERING / MONTAGE / ASENNUS

1

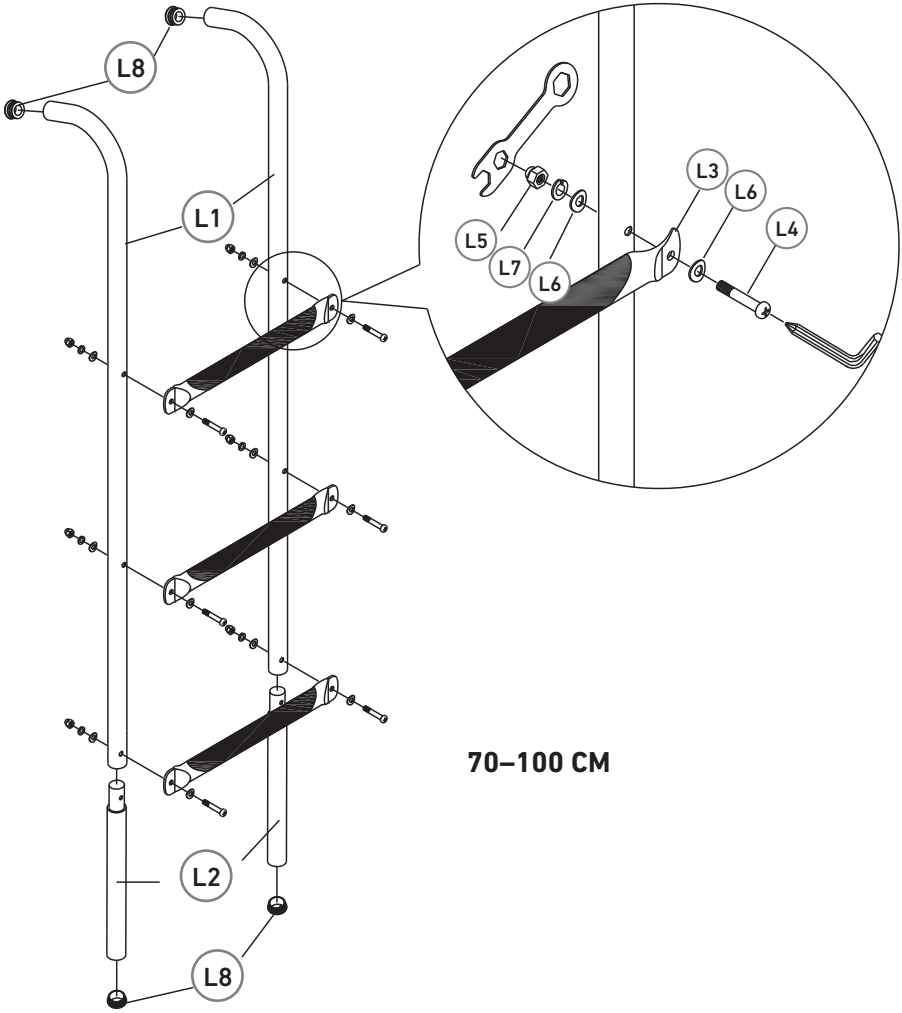

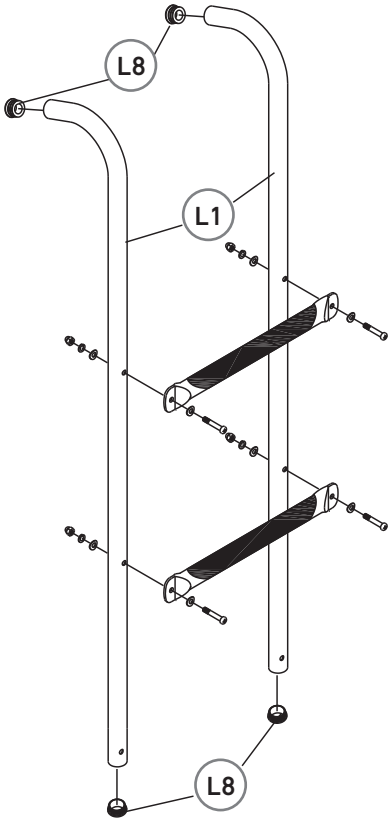

55–70 CM

2

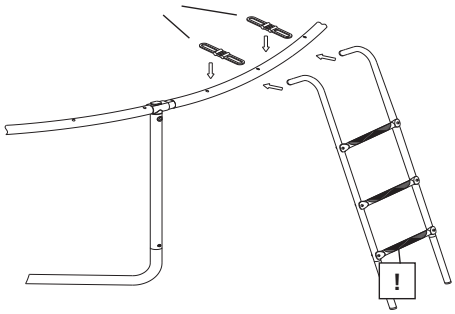

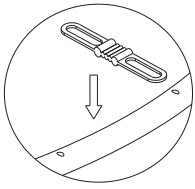

A

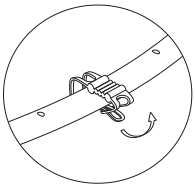

B

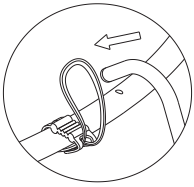

C

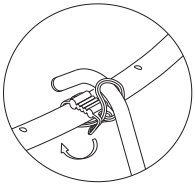

D

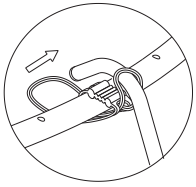

E

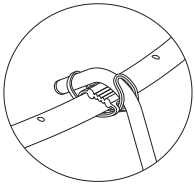

F

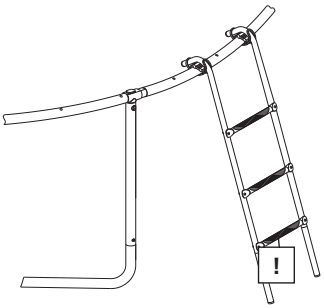

CE

ENG

Customer Service Rusta
Consumer contact: Rusta Customer Service, Box 5064, 194 05 Upplands Väsby, SWEDEN
Website: www.rusta.com
E-mail: customerservice@rusta.com

SE

Rustas kundtjänst
Konsumentkontakt: Rusta Kundtjänst, Box 5064, 194 05 Upplands Väsby, SVERIGE
Hemsida: www.rusta.com
E-post: customerservice@rusta.com

NO

Rustas kundetjeneste
Forbrukerkontakt: Rusta Kundetjeneste, Box 5064, 194 05 Upplands Väsby, SVERIGE
Hjemmesida: www.rusta.com
E-post: customerservice@rusta.com

DE

Kundenservice Rusta
Kundenkontakt: Kundenservice Rusta, Box 5064, 194 05 Upplands Väsby, SCHWEDEN
Website: www.rusta.com
E-mail: customerservice@rusta.com

FI

Rustan asiakaspalvelu
Kuluttajapalvelu: Kuluttajapalvelu Rusta, Box 5064, 194 05 Upplands Väsby, RUOTSI
Sivusto: www.rusta.com
Sähköposti: customerservice@rusta.com